Lenovo ThinkVision

The drivers and files for this monitor can be downloaded from https://pcsupport.lenovo.com/solutions/p27q_40 or scan QR code

P27Q-40 supports Lenovo Accessories and Display Manager - ThinkColour

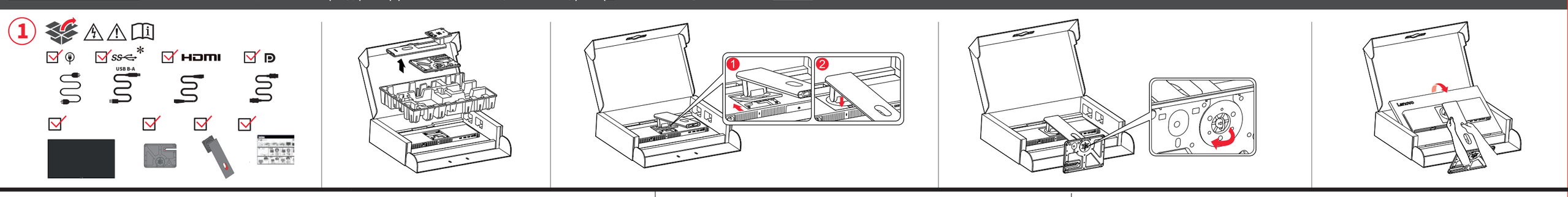

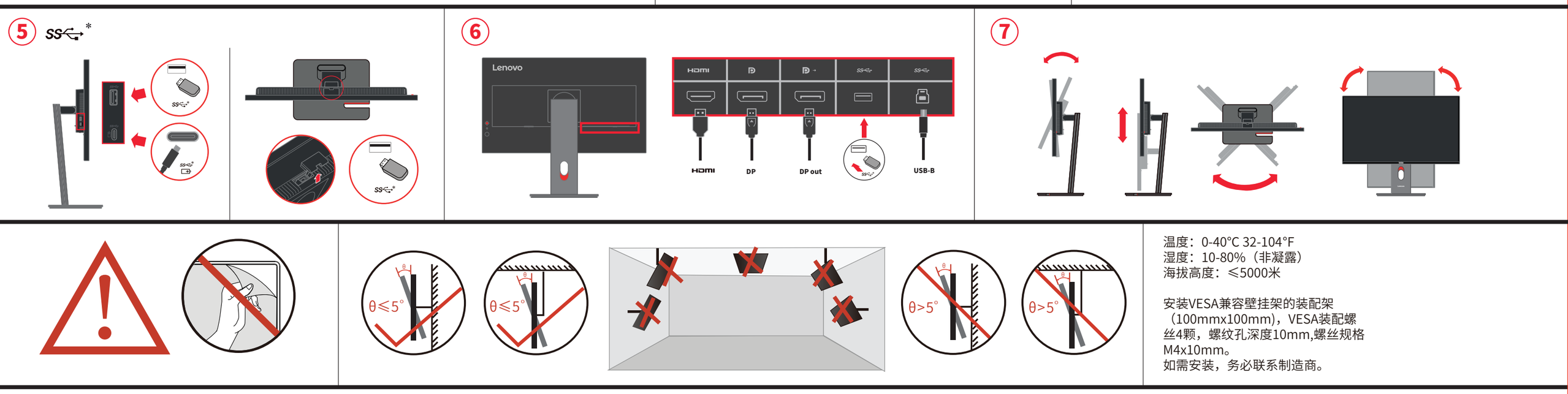

温度：0-40°C 32-104°F
湿度：10-80%（非凝露）
海拔高度：≤5000米

安装VESA兼容壁挂架的装配架（100mmx100mm），VESA装配螺丝4颗，螺纹孔深度10mm,螺丝规格M4x10mm。
如需安装，务必联系制造商。

- The drivers and files for this monitor can be downloaded from https://pcsupport.lenovo.com/solutions/p27q_40 or scan QR code
- Los controladores y archivos de este monitor pueden descargarse desde https://pcsupport.lenovo.com/solutions/p27q_40 o escaneando el código QR.
- يمكن تنزيل برامج التشغيل والملفات الخاصة بجهاز العرض من https://pcsupport.lenovo.com/solutions/p27q_40 أو مسح رمز الاستجابة السريعة QR.
- Ovladače a soubory pro tento monitor si můžete stáhnout z https://pcsupport.lenovo.com/solutions/p27q_40 nebo naskenujte QR kód.
- Ovládače a súbory pre tento monitor si môžete stiahnuť z https://pcsupport.lenovo.com/solutions/p27q_40 alebo naskenujte QR kód.
- Sterowniki i pliki do tego monitora można pobrać ze strony https://pcsupport.lenovo.com/solutions/p27q_40 lub skanem kodu QR.
- Bu monitörün sürücüleri ve dosyaları https://pcsupport.lenovo.com/solutions/p27q_40 adresinden indirilebilir veya QR kodu taranabilir.
- Drivers e ficheiros para este monitor podem ser descarregados em https://pcsupport.lenovo.com/solutions/p27q_40 ou leia o código QR.
- Os drivers e arquivos para este monitor podem ser baixados em https://pcsupport.lenovo.com/solutions/p27q_40 ou digitalizados com o código QR.
- สามารถดาวน์โหลดไดรเวอร์และไฟล์สำหรับจอภาพนี้ได้จาก https://pcsupport.lenovo.com/solutions/p27q_40 หรือสแกนรหัส QR โค้ด
- Driver dan file untuk monitor ini dapat diunduh dari https://pcsupport.lenovo.com/solutions/p27q_40 atau pindai kode QR

- Les pilotes et les fichiers de ce moniteur peuvent être téléchargés sur https://pcsupport.lenovo.com/solutions/p27q_40 ou scannez le code QR.
- Treiber und andere Dokumente für diesen Monitor finden Sie unter https://pcsupport.lenovo.com/solutions/p27q_40 Alternativ können Sie auch den QR Code scannen.
- Ezen monitor illesztőprogramjai és fájljai letölthetők a https://pcsupport.lenovo.com/solutions/p27q_40 linkről, vagy a QR kód beszkennelésével.
- I driver e i file di questo monitor possono essere scaricati da https://pcsupport.lenovo.com/solutions/p27q_40 o scansionando il codice QR.
- このモニタのドライバとファイルは https://pcsupport.lenovo.com/solutions/p27q_40 またはQRコードの読み取りを通じてダウンロードできます。
- 이 모니터의 드라이버 및 파일은 https://pcsupport.lenovo.com/solutions/p27q_40 에서 다운로드하거나 QR 코드를 스캔할 수 있습니다.
- Драйверы и файлы для этого монитора можно загрузить с сайта https://pcsupport.lenovo.com/solutions/p27q_40 или сканировать QR-код.
- Drajvere i fajlove za ovaj monitor možete preuzeti sa https://pcsupport.lenovo.com/solutions/p27q_40 ili možete skenirati QR kod.
- Драйверите и файловете за този монитор могат да бъдат изтеглени от https://pcsupport.lenovo.com/solutions/p27q_40 или сканирайте QR кода
- Upravljački programi i datoteke za ovaj monitor mogu se preuzeti s internet stranice https://pcsupport.lenovo.com/solutions/p27q_40 ili skeniranjem QR koda.
- Drajvere, dokumentaciju i informacije o garanciji za ovaj monitor možete preuzeti sa https://pcsupport.lenovo.com/solutions/p27q_40 ili možete skenirati QR kod.

- Gonilnike in datoteke tega monitorja lahko prenesete s spletnega mesta https://pcsupport.lenovo.com/solutions/p27q_40 ali pa skenirate QR kodo.
- Драйвери та файли для даного монітора можна завантажити з сайту https://pcsupport.lenovo.com/solutions/p27q_40 або сканувати QR-код.
- Drivere og filer til skærmen kan downloades fra https://pcsupport.lenovo.com/solutions/p27q_40 eller ved at scanne QR-koden.
- Kuljettaja ja tiedostojen tätä varten näyttöjä on ladattavissa https://pcsupport.lenovo.com/solutions/p27q_40 tai Skannaa tämä QR-koodi.
- Driverne og filene for denne skjermen kan downloaded fra https://pcsupport.lenovo.com/solutions/p27q_40 eller skann QR-kode
- Drivrutinerna och filerna för denna bildskärm kan laddas ner från https://pcsupport.lenovo.com/solutions/p27q_40 eller du kan skanna QR-kod.
- Τα προγράμματα οδήγησης και τα αρχεία για αυτή την οθόνη μπορείτε να τα κατεβάσετε από την ηλεκτρονική διεύθυνση https://pcsupport.lenovo.com/solutions/p27q_40 ή σκανάροντας τον κωδικό QR
- ניתן להוריד את מנהלי ההתקנים והקבצים עבור צג זה מ https://pcsupport.lenovo.com/solutions/p27q_40 או סרוק קוד QR
- 該螢幕的驅動程式和檔案可從 https://pcsupport.lenovo.com/solutions/p27q_40 下載，也可透過掃描二維碼獲取。
- Stuurprogramma en bestanden van deze monitor kunnen worden gedownload van https://pcsupport.lenovo.com/solutions/p27q_40 of scan van de QR code.
- 此显示器的驱动程序和文件可以从 https://pcsupport.lenovo.com/solutions/p27q_40 下载，也可通过扫描二维码获取。

有害物质

为满足中国电子电气产品有害物质限制相关的法律法规和其他要求，联想公司对本产品中有害物质，按部件分类，声明如下。

部件名称	有害物质					
	铅 (Pb)	汞 (Hg)	镉 (Cd)	六价铬 (Cr(VI))	多溴联苯 (PBB)	多溴二苯醚 (PBDE)
外壳	○	○	○	○	○	○
液晶显示屏/灯管	×	○	○	○	○	○
电路板组件*	×	○	○	○	○	○
电源线/连接线	○	○	○	○	○	○
金属件	○	○	○	○	○	○
附件	○	○	○	○	○	○

本表格依据SJ/T 11364 的规定编制

*:电路板组件包括印刷电路板及其构成的零部件，如电阻、电容、集成电路、连接器等;

o：表示该有害物质在该部件所有均质材料中的含量均在GB/T 26572 规定的限量要求以下;

x：表示该有害物质至少在该部件的某一均质材料中的含量超出GB/T 26572 规定的限量要求;

注：表中标记“x”的部件，皆因全球技术发展水平限制而无法实现有害物质的替代。

该电子电气产品含有某些有害物质，在环保使用期限内可以放心使用，超过环保使用期限之后则应该进入回收循环系统。

Safety information

DANGER
To avoid shock hazard:
- Do not remove the covers.
- Do not operate this product unless the stand is attached.
- Do not connect or disconnect this product during an electrical storm.
- The power cord plug must be connected to a properly wired and grounded power outlet.
- Any equipment to which this product will be attached must also be connected to properly wired and grounded power outlets.
- To isolate the monitor from the electrical supply,you must remove the plug from the power outlet.The power outlet should be easily accessible.

Handling:
- If your monitor weighs more than 18kg(39.68 lb),it is recommended that it be moved or lifted by two people.

DANGER
Pour éviter tout risque de choc électrique :
- Ne retirez pas les carters.
- N'utilisez pas ce produit si le socle n'est pas connecté.
- N'effectuez aucun branchement de ce produit au cours d'un orage.
- La fiche du cordon d'alimentation doit être branchée sur un socle de prise de courant correctement câblé et mis à la terre.
- Tout matériel auquel ce produit sera connecté doit également être branché sur un socle de prise de courant correctement câblé et mis à la terre.
- Pour isoler le moniteur de toute source d'alimentation électrique, vous devez retirer la fiche du socle de prise de courant qui doit être facilement accessible.

Manipulation:
- Si le moniteur pèse plus de 18 kg, faites-vous aider par une autre personne pour le déplacer ou le soulever.

ATTENZIONE
Per evitare il pericolo di scosse:
- Non rimuovere i coperchi.
- Non rendere operativo il prodotto se non è collegato il supporto.
- Non collegare o scollegare il prodotto durante un temporale.
- La spina del cavo di alimentazione deve essere collegato alla presa di corrente con messa a terra corrette.
- Anche l'apparecchiatura che verrà collegata a questo prodotto deve essere collegata a prese di corrente con messa a terra corrette.
- Per isolare il monitor dall'alimentazione, rimuovere la spina dalla presa di alimentazione. La presa deve essere facilmente accessibile.

Gestione:
- Se il monitor pesa più di 18 kg (39.68lb), si consiglia di utilizzare due persone per spostarlo o sollevarlo.

VORSICHT
Zur Vermeidung von elektrischen Schlägen:
- Die Abdeckungen nicht entfernen.
- Dieses Produkt nur mit angebrachtem Standfuß betreiben.
- Bei Gewitter an diesem Gerät keine Kabel anschließen oder lösen.
- Netzkabel nur an eine vorschriftsmäßig angeschlossene Netzsteckdose mit ordnungsgemäß geerdetem Schutzkontakt anschließen.
- Alle Geräte, die an dieses Produkt angeschlossen werden, ebenfalls an vorschriftsmäßig angeschlossene Netzsteckdosen mit ordnungsgemäß geerdetem Schutzkontakt anschließen.
- Um den Bildschirm von der Stromquelle zu trennen, den Netzstecker aus der Netzsteckdose ziehen. Die Netzsteckdose muss leicht zugänglich sein.

Handhabung:
- Bei einem Gewicht von über 18 kg sollte der Bildschirm von zwei Personen bewegt oder angehoben werden.

PELIGRO
Para evitar el riesgo de descarga:
- No retire las tapas.
- No trabaje con este producto a no ser que esté sujeto a la base.
- No conecte o desconecte el producto durante una tormenta eléctrica.
- El enchufe del cable de alimentación debe estar conectado a una toma de alimentación que esté bien cableada y que tenga una toma de tierra.
- Todo el equipo al que se conecte este producto también debe tener una toma eléctrica bien cableada y una toma de tierra.
- Para aislar el monitor de la fuente de alimentación eléctrica, retire el enchufe de la toma de alimentación. La toma de alimentación debe ser de fácil acceso.

Manipulación:
- Si el monitor pesa más de 18 kg (39.68 libras), se recomienda que lo manipulen, muevan o levanten, entre dos personas.

NEBEZPEČÍ
Jak zajistit ochranu před úrazem elektrickým proudem:
- Neodstraňujte kryty.
- Nepoužívejte produkt bez instalovaného podstavce.
- Za bouřky nepřipojujte ani neodpojujte kabely od tohoto produktu.
- Napájecí šňůra smí být připojena pouze do řádně zapojené a uzemněné zásuvky.
- Jakékoliv zařízení, ke kterému je tento produkt připojen, smí být také zapojeno pouze do řádně zapojené a uzemněné zásuvky.
- Chcete-li odpojit monitor od dodávky elektrického proudu, musíte jej odpojit od elektrické zásuvky. Elektrická zásuvka by měla být snadno přístupná.

Manipulace:
- Pokud hmotnost monitoru přesahuje 18 kg (39,68 lb) měli by jej přenášet či zvedat dvě osoby.

NEBEZPEČENSTVO
Aby ste predišli riziku zranenia elektrickým prúdom:
- Neodstraňujte kryty.
- Nepoužívajte tento produkt pokiaľ nie je pripevnený stojan.
- Nepripájajte ani neodpájajte tento produkt počas búrky. Zástrčka napájacieho kábla musí byť zapojená do správne nainštalovanej a uzemnenej zásuvky. Každé zariadenie, ku ktorému je pripojený tento produkt, musí byť tiež zapojené do správne nainštalovanej a uzemnenej zásuvky. Keď chcete izolovať monitor od dodávky elektriny, musíte vybrať zástrčku z elektrickej zásuvky. Elektrická zásuvka by mala byť ľahko dostupná.

Manipulácia:
- Ak váš monitor váži viac ako 18 kg (39,68 lb), odporúča sa, aby ho prenášali alebo dvíhali dvaja ľudia.

TEHLİKE
Elektrik çarpması tehlikesine karşı aşağıdaki önlemleri alın:
- Kapakları çıkarmayın.
- Bu ürünü ayağı takılmadığı sürece çalıştırmayın.
- Şimşek, yıldırım gibi olayların gözlendiği hava koşullarında bu ürünün hiçbir kablosunu takmayın ya da çıkarmayın.
- Güç kablosunu doğru biçimde kablolanmış ve topraklanmış bir prize takın.
- Bu ürüne bağlanacak tüm donatıların da doğru biçimde kablolanmış ve topraklanmış prizlere takılması gerekir.
- Monitörü elektrik kaynağından ayırmak için fişini prizden çıkarmanız gerekir. Elektrik prizi kolay erişilebilir bir yerde olmalıdır.

Ürünün Taşınması:
- Monitörünüzün ağırlığı 18 kg'nin (39,68 lb) üzerindeyse, iki kişi tarafından kaldırılması ya da taşınması önerilir.

危险声明
为避免电击危险：
- 请勿卸下外盖。
- 请勿在安装支脚之前运行本产品。
- 请勿在雷电天气进行产品的连接或断开操作。
- 电源插头必须连接到正确连线并接地的电源插座。
- 与本产品连接的任何设备也必须连接到正确连线并接地的电源插座。
- 要断开显示器的电源，必须从电源插座拔出其插头。电源插座应设在易于使用的位置。

搬动：
- 如果显示器重量超过18公斤（39.68磅），建议两个人进行搬移。

危險
為避免觸電傷害：
- 請勿拆卸機殼。
- 請勿在接上立腳前操作本產品。
- 電暴期間請勿連接本產品或切斷連線。
- 電源線務必連接到適當接線及接地的電源插座。
- 連接到本產品的所有設備也必須連接到適當接線及接地的電源插座。
- 若要完全斷開顯示器的電源供應，您必須從電源插座上拔除插頭。務必使用容易插入的電源插座。

處理方式：
- 如果顯示器重量超過18公斤（39.68 磅），建議移動或抬起時由兩個人一起操作。

危険
安全にお使いいただくための注意
- カバーを取り外さないでください。
- スタンドを外した状態で本製品を使用しないでください。
- 雷雨の間はケーブルの接続や切り離し、または本製品の設置、保守、再構成を行わないでください。
- 電源コードは、正しく配線され、適正な接地端子が付いている電源コンセントで使用してください。
- 本製品に接続される機器もすべて、配線と接地が正しく行われているコンセントに接続してください。
- モニターを電源から切り離すためには、電源コンセントからプラグを抜き取る必要があります。電源コンセントは、アクセスしやすい場所にあることが必要です。

取扱い上の注意
- 18 kg を超えるモニターを移動したり持ち上げたりする場合には、二人で作業するようにしてください。

خطر
لتفادي مخاطر الصدمات:
- لا تحاول ازالة الغطاء.
- لا تحاول تشغيل هذا المنتج ما لم يتم توصيل الحامل.
- لا تحاول توصيل أو فصل هذا المنتج أثناء وجود عاصفة كهربائية.
- يجب أن يتم توصيل قابس السلك الكهربي بمنفذ كهربي تم توصيله أرضيا بطريقة صحيحة.
- أية أجهزة سيتم توصيل هذا المنتج بها يجب أن يتم توصيلها أيضا بمنافذ كهربية تم توصيلها أرضيا بطريقة صحيحة.
- لفصل التيار الكهربي عن الشاشة، يجب أن تقوم بازالة المقبس من المخرج الكهربي. يجب أن يكون المخرج الكهربي قريب ويسهل التوصل اليه.
- **طريقة الحمل:**
  اذا كانت الشاشة تزن أكثر من ١٨ كجم (٣٩,٦٨ رطل)، يفضل أن يتم نقلها أو رفعها بواسطة شخصين.

ОПАСНОСТ
За да избегнете опасноста от токов удар:
- Не сваляйте капаците.
- Не ползвайте този продукт, ако не е прикрепена поставката.
- Не закачвайте и не разкачвайте този продукт по време на електрическа буря.
- Щепселът на захранващия кабел трябва да бъде поставен в правилно окабелен и заземен контакт на захранване.
- Всяко оборудване, към което ще бъде свързван този продукт, трябва също да бъде свързано към правилно окабелени и заземени контакти на захранване.
- За да изолирате монитора от електрическото захранване, трябва да извадите щепсела от контакта на захранване. Контактът трябва да бъде леснодостъпен.

Боравене:
- Ако мониторът ви тежи над 18кг (39.68 паунда), се препоръчва да бъде преместван или повдиган от двама души.

OPASNOST
Da izbjegnete rizik od strujnog udara:
- Ne skidajte poklopce.
- Nemojte koristiti proizvod ako postolje nije spojeno.
- Ne spajajte i ne odspajajte ovaj proizvod za vrijeme grmljavinske oluje.
- Utikač naponske žice mora biti stavljen u ispravnu i propisno uzemljenu utičnicu.
- Sva oprema na koju će ovaj proizvod biti spojen mora također biti povezana na ispravne i propisno uzemljene utičnice.
- Da bi odvojili monitor od dovoda struje, morate izvući utikač iz utičnice. Strujna utičnica mora biti lako dostupna.

Rukovanje:
- Ako je monitor teži od 18 kg (39.68 funti), preporuča se da ga pomiču ili podižu dvije osobe.

VAARA
Noudata seuraavia ohjeita sähköiskun välttämiseksi:
- Älä irrota kansia.
- Älä käytä tätä tuotetta, jos sitä ei ole kiinnitetty jalustaan.
- Älä kytke tai irrota tätä tuotetta ukonilman aikana.
- Verkkojohto on kytkettävä oikein asennettuun ja maadoitettuun pistorasiaan.
- Myös laitteet, joihin tämä tuote liitetään, on kytkettävä oikein asennettuihin ja maadoitettuihin pistorasioihin.
- Virransyöttö näyttimeen katkaistaan kokonaan irrottamalla verkkojohto pistorasiasta. Pistorasiaan on oltava esteetön pääsy.

Käsittely:
- Jos näytin painaa yli 18 kg, näyttimen siirtoon tai nostoon tarvitaan kaksi henkilöä.

ΚΙΝΔΥΝΟΣ
Για να αποφύγετε πιθανό κίνδυνο ηλεκτροπληξίας:
- Μην αφαιρείτε τα καλύμματα.
- Μη χρησιμοποιείτε αυτό το προϊόν εάν δεν το έχετε τοποθετήσει στη βάση του.
- Αποφύγετε τη σύνδεση ή την αποσύνδεση αυτού του προϊόντος κατά τη διάρκεια καταιγίδας.
- Τα καλώδιο ρεύματος πρέπει να είναι συνδεδεμένο σε κατάλληλα καλωδιωμένη και γειωμένη ηλεκτρική πρίζα.
- Οποιοσδήποτε εξοπλισμός στον οποίο θα συνδεθεί αυτό το προϊόν πρέπει επίσης να είναι συνδεδεμένος σε κατάλληλα καλωδιωμένες και γειωμένες ηλεκτρικές πρίζες.
- Για να απομονώσετε την οθόνη από την παροχή ρεύματος, θα πρέπει να αφαιρέσετε το καλώδιο από την πρίζα. Η ηλεκτρική πρίζα πρέπει να είναι εύκολα προσβάσιμη.

Χειρισμός:
- Αν η οθόνη σας έχει βάρος μεγαλύτερο από 18 kg, συνιστάται η μετακίνηση ή ανύψωσή της να γίνεται από δύο άτομα.

위험
감전의 위험을 피하려면 다음과 같이 하십시오.
- 덮개를 제거하지 마십시오.
- 지지대가 부착되어 있지 않은 상태에서 이 제품을 작동하지 마십시오.
- 번개를 동반한 우천 시 이 제품을 연결 또는 분리하지 마십시오.
- 전원 코드 플러그는 올바르게 접지된 전원 콘센트에 연결하십시오.
- 이 제품에 부착된 모든 장치를 올바르게 접지된 전원 콘센트에 연결하십시오.
- 모니터의 전원 공급을 중단하려면 전원 콘센트에서 플러그를 제거하십시오. 전원 콘센트는 접근이 용이해야 합니다.

취급 시 주의사항
- 모니터의 무게가 18kg(39.68lb) 이상일 경우, 2명이 모니터를 운반하기를 권장합니다.

VESZÉLY!
Az áramütés elkerülése érdekében:
- Ne távolítsa el a fedelet.
- Ne használja a terméket addig, amíg nem szerelte fel a talpat.
- Ne csatlakoztassa és ne válassza le a terméket zivatar idején.
- A tápkábelt megfelelően bekötött és földelt fali csatlakozóba dugja be.
- Azokat a termékeket is megfelelően huzalozott és földelt hálózati csatlakozóba dugja be, amelyekhez ez a termék csatlakozik.
- Ki kell húzni a hálózati dugót a fali csatlakozóból ahhoz, hogy biztonságosan leválassza a monitort a tápellátásról. A fali csatlakozónak könnyen elérhető helyen kell lenni.

Kezelés:
- Azt ajánljuk, hogy két ember emelje meg vagy szállítsa a monitort, ha súlya meghaladja a 18 kg-ot.

ОПАСНОСТ
За да се избегне опасност од струен удар:
- Не вадете ги капаците.
- Не работете со овој производ доколку не е прицврстен на стативот.
- Немојте да го поврзувате или исклучувате овој производ за време на невреме со грмотевици.
- Кабелот за напојување мора да биде приклучен на прописно поврзан и заземјен приклучок за напојување.
- Секоја опрема на која што овој производ ќе биде поврзан мора исто така да биде поврзана на прописно поврзан и заземјен приклучок за напојување.
- За да го изолирате мониторот од изворот на напон, морате да го извадете приклучокот од изворот на напојување. Приклучокот за напојување треба да биде лесно достапен.

Ракување:
- Ако вашиот монитор тежи повеќе од 18 kg (39.68 lb), се препорачува да биде поместуван или подиган од страна на две лица.

GEVAAR
Ter voorkoming van een elektrische schok:
- Verwijder de kappen niet.
- Bedien dit product alleen als de standaard bevestigd is.
- Sluit dit product niet aan tijdens onweer en koppel het niet los tijdens onweer.
- Het netsnoer moet worden aangesloten op een correct bedraad en geaard stopcontact. Apparatuur die aan dit product wordt gekoppeld moet ook zijn aangesloten op correct bedrade en geaarde stopcontacten.
- Om het beeldscherm af te sluiten van elektrische spanning, dient u de stekker uit het stopcontact te halen.
- Het stopcontact moet goed toegankelijk zijn.

Behandeling:
- Als het beeldscherm meer dan 18kg weegt, verdient het aanbeveling het met twee personen op te tillen of te verplaatsen.

FARE
Ta disse forholdsreglene slik at du unngår å få elektrisk støt:
- Ikke fjern dekslene.
- Ikke bruk produktet hvis det ikke er koblet til sokkelen.
- Ikke koble produktet til eller fra i tordenvær.
- Strømledningen må være koblet til en forskriftsmessig jordet stikkontakt.
- Alt annet utstyr som dette produktet kobles til, må også være koblet til stikkontakter som er forskriftsmessig jordet.
- Når du skal fjerne all strømtilførsel til skjermen, må du trekke støpselet ut av stikkontakten. Stikkontakten bør være lett tilgjengelig.

Behandeling:
- Als het beeldscherm meer dan 18kg weegt, verdient het aanbeveling het met twee personen op te tillen of te verplaatsen.

NIEBEZPIECZEŃSTWO
W celu uniknięcia niebezpieczeństwa porażenia prądem elektrycznym:
- Nie należy zdejmować obudowy.
- Nie należy włączać produktu nieumieszczonego na podstawie.
- Nie należy podłączać ani odłączać tego produktu podczas burzy z wyładowaniami atmosferycznymi.
- Kabel zasilający musi być podłączony do prawidłowo okablowanego i uziemionego gniazda zasilającego.
- Każde urządzenie do którego będzie podłączany ten produkt również musi być podłączone do prawidłowo okablowanego i uziemionego gniazda zasilającego.
- Aby odizolować monitor od źródła zasilania prądem elektrycznym, należy wyjąć wtyczkę z gniazda zasilającego. Gniazdo zasilające powinno być łatwo dostępne.

Przenoszenie:
- Jeśli monitor waży ponad 18 kg (39,68 funta), zaleca się przenoszenie i podnoszenie go przez dwie osoby.

Fare!
Undgå elektrisk stød:
- Dækslerne må ikke fjernes.
- Benyt ikke produktet, medmindre standen er tilsluttet.
- Tilslut eller afmontér ikke produktet i tordenvejr.
- Sæt netledningen i en korrekt jordforbundet stikkontakt.
- Slut også eventuelt udstyr, som dette produkt forbindes med, til korrekt forbundne stikkontakter.
- Isolér skærmen fra nettet ved at tage netledningen ud af stikkontakten.
- Stikkontakten skal være let tilgængelig.

Håndtering:
- Hvis din skærm vejer mere end 18kg, bør der være to personer til at flytte eller løfte den.

PERICOL
Pentru a evita pericolul de electrocutare:
- Nu înlăturați capacele.
- Folosiți acest produs numai dacă este ataşat suportul.
- Nu conectați şi nu deconectați acest produs în timpul unei furtuni cu descărcări electrice.
- Fişa cordonului de alimentare trebuie să fie conectată la o priză cablată şi împământată corect.
- Orice echipament la care va fi ataşat acest produs trebuie şi el să fie conectat la prize cablate şi împământate corect. Pentru a izola monitorul de sursa de tensiune electrică,
- trebuie să scoateți fişa din priză. Priza de electrică de alimentare trebuie să fie într-un loc accesibil cu uşurință.

Manevrarea:
- Dacă monitorul cântăreşte mai mult de 18 kg (39,68 lb), este recomandabil să fie mutat sau ridicat de două persoane.

FARA
Undvik elektriska stötar:
- Ta inte av några ytterhöljen.
- Använd inte utrustningen om inte stativet sitter på
- Koppla inte in eller bort utrustningen under åskväder.
- Nätsladdens kontakt ska anslutas till ett korrekt installerat och jordat eluttag.
- All utrustning som den här produkten ska anslutas till måste också vara ansluten till korrekt installerade och jordade eluttag.
- Om bildskärmen behöver isoleras från strömkällan gör du det genom att dra ut kontakten ur eluttaget. Eluttaget bör vara lätt åtkomligt.

*: Depending on many factors such as the processing capability of peripheral devices, file attributes, and other factors related to system configuration and operating environments, the actual transfer rate using the various USB connectors on this device will vary and is typically slower than the data rates as defined by the respective USB specifications: - 5 Gbit/s for USB 3.1 Gen 1; 10 Gbit/s for USB 3.1 Gen 2 & 20 Gbit/s for USB 3.2.

Se si verificano problemi durante l'installazione o l'utilizzo del video, è possibile risolverli senza rivolgersi all'assistenza tecnica. Prima di contattare il fornitore o la Lenovo , intraprendere le azioni suggerite, che sono appropriate al problema verificatosi

Problema	Causa possibile	Azione consigliata
L'indicatore di alimentazione non è acceso e non viene visualizzata alcuna immagine.	v L'indicatore di accensione/spegnimento del video non è acceso. v Il cavo di alimentazione è allentato o scollegato. v Non è presente alimentazione nella presa.	v Verificare che il cavo di alimentazione sia stato collegato correttamente. v Verificare che la presa sia alimentata. v Accendere il video. v Provare ad utilizzare un altro cavo di alimentazione. v Provare ad utilizzare un'altra presa elettrica.
Lindicatore dellalimentazione è bianco, ma non cè immagine.	Il cavo di segnale del video è allentato o scollegato dal sistema o dal video.	Il cavo di segnale del video è collegato al sistema correttamente.
	I livelli di contrasto e luminosità del video sono impostati su un valore basso.	Regolare l'impostazione del contrasto e della luminosità nel menu OSD(On Screen Display).
La qualità dell'immagine non è accettabile.	Il cavo di segnale del video non è collegato al video o al sistema in modo completo.	Verificare che il cavo di segnale sia stato collegato correttamente al sistema ed al video.
	Le impostazioni del colore potrebbero essere errate.	Selezionare un'altra impostazione di colore nel menu OSD.
	La funzione di installazione automatica dell'immagine non è stata eseguita (video LCD).	Eseguire l'installazione automatica dell'immagine (video LCD).
Le parole "Fuori portata" sono mostrate sullo schermo e lindicatore dellalimentazione lampeggia di luce bianca.	Il sistema è impostato su una modalità video che non è supportata da questo video.	v Se si sostituisce un video obsoleto, ricollegarlo e regolare la modalità video su un valore dell'intervallo specificato per il nuovo video. v Se si utilizza un sistema Windows, riavviare il sistema in modalità sicura, quindi selezionare una modalità video supportata. v Se tali opzioni non funzionano, contattare il centro di assistenza Lenovo .

Per ulteriori informazioni sulla risoluzione dei problemi, consultare la Guida per l'utente.

Si tiene un problema a la hora de configurar o utilizar el monitor, es posible que pueda solucionarlo usted mismo. Antes de llamar a su concesionario o a Lenovo, intente llevar a cabo las acciones sugeridas que correspondan a su problema.

Problema	Causa posible	Acción sugerida
El indicador de alimentación no está encendido y no hay ninguna imagen.	v El interruptor de alimentación del monitor no está encendido. v El cable de alimentación está suelto o desconectado. v No llega energía a la toma de alimentación.	v Asegúrese de que el cable de alimentación esté bien conectado. v Asegúrese de que llegue energía a la toma de alimentación. v Encienda el monitor. v Intente utilizar otro cable de alimentación. v Intente utilizar otra toma de alimentación eléctrica.
El indicador de alimentación se ilumina en blanco pero no hay imagen.	El cable de señal de vídeo está suelto o desconectado del sistema o del monitor.	Asegúrese de que el cable de señal de vídeo esté bien conectado al sistema.
	Los niveles de brillo y contraste del monitor tienen el valor mínimo.	Ajuste los valores de brillo y contraste en el menú de control de OSD(On Screen Display - Visualización por pantalla).
La calidad de la imagen no es aceptable.	El cable de señal de vídeo no está completamente conectado al monitor o al sistema.	Asegúrese de que el cable de señal esté bien enchufado al sistema y al monitor.
	Los valores de color pueden ser incorrectos.	Seleccione otro valor de color del menú de control de OSD.
	La función de configuración automática de la imagen no se ha llevado a cabo (monitor LCD).	Lleve a cabo la configuración automática de la imagen (monitor LCD).
Las palabras "Fuera del intervalo" aparecen en la pantalla y el indicador de encendido parpadea en color blanco.	El sistema está establecido en una modalidad de visualización que este monitor no admite.	v Si está sustituyendo un monitor antiguo, vuélvalo a conectar y ajuste la modalidad de visualización en el rango especificado para el monitor nuevo. v Si utiliza un sistema Windows, reinicie el sistema en modalidad seguridad y, a continuación, seleccione una modalidad de visualización que su monitor admita. v Si estas opciones no funcionan, póngase en contacto con el centro de soporte de Lenovo.

Para obtener información adicional sobre la resolución de problemas, consulte la Guía del usuario.

Si un incident se produit lors de la configuration ou de l'utilisation de votre moniteur, vous pouvez peut-être le résoudre vous-même. Avant d'appeler votre revendeur ou Lenovo , essayez d'effectuer les actions préconisées correspondant à l'incident.

Incident	Cause possible	Action préconisée
Le voyant d'alimentation n'est pas allumé et aucune image n'est affichée.	v L'interrupteur d'alimentation du moniteur n'est pas allumé. v Le cordon d'alimentation est mal connecté ou déconnecté. v La prise de courant n'est pas alimentée en électricité.	v Assurez-vous que le cordon d'alimentation est bien connecté. v Assurez-vous que la prise de courant est alimentée. v Mettez le moniteur sous tension. v Essayez un autre cordon d'alimentation. v Essayez une autre prise de courant.
Le voyant dalimentation est blanc, mais il ny a pas dimage.	Le câble d'interface vidéo est mal connecté ou il est déconnecté du système ou du moniteur.	Vérifiez la connexion du câble d'interface vidéo au système.
	La luminosité ou le contraste du moniteur sont réglés au plus bas.	Réglez la luminosité et le contraste à l'aide du menu OSD(On Screen Display).
La qualité de l'image n'est pas acceptable.	Le câble d'interface vidéo n'est pas bien connecté au moniteur ou au système.	Vérifiez la connexion du câble d'interface vidéo au moniteur et au système.
	Les paramètres de couleur sont peut-être incorrects.	Sélectionnez un autre paramètre de couleur à partir du menu OSD.
	Le réglage automatique de l'image n'a pas été effectué (moniteur LCD).	Effectuez un réglage automatique de l'image (moniteur LCD).
Les mots « Hors plage » saffichent sur lécran et le témoin dalimentation clignote en blanc.	Le système est configuré pour un mode d'affichage qui n'est pas pris en charge par le moniteur.	v Si vous remplacez un ancien moniteur, reconnectez-le et réglez le mode d'affichage en tenant compte de la plage spécifiée pour le nouveau moniteur. v Sous Windows, redémarrez le système en mode sans échec, puis sélectionnez un mode d'affichage pris en charge. v Si l'incident persiste, prenez contact avec le centre de support Lenovo.

Pour plus d'informations sur la résolution des incidents, consultez le Guide d'utilisation.

如果您在设置或使用监视器时遇到问题，则可以自己解决问题。
在打电话给您的经销商或 Lenovo 之前，请尝试适用于您的问题的建议操作

问题	可能的原因	建议操作
电源指示灯未点亮且没有图像	•监视器的电源开关未打开。 • 电源线已松动或断开连接。 • 插座没有电。	• 务必确保电源线正确连接。 • 务必确保插座有电。 • 接通监视器电源。 • 尝试使用另一根电源线。 • 尝试使用另一个电源插座。
电源指示灯为白色，但没有图像。	视频信号电缆已松动或已从系统或监视器断开连接。	务必确保视频信号线与系统正确连接。
	监视器亮度和对比度级别处于最低设置。	调整OSD（屏幕显示）菜单中的亮度和对比度设置。
图像质量令人无法接受。	视频信号电缆没有与监视器或系统完全连接。	务必确保信号电缆牢固地插入到系统和监视器中。
	颜色设置可能不正确。	从OSD 菜单中选择另一种颜色设置。
	未执行自动图像设置功能（LCD 监视器）。	执行自动图像设置（LCD 监视器）。
屏幕上显示"超出范围"字样，且电源指示灯闪烁白色。	系统被设置为不受此监视器支持的显示方式。	•如果您要更换原有的监视器，则重新连接监视器并在新监视器的制定范围内调整显示方式。 •如果使用的是Windows系统，则以安全方式重新启动系统，然后选择您的计算机支持的显示方式。 •如果以上做法都不起作用，则联系Lenovo支持中心。

有关其他故障诊断的信息，请参阅《用户指南》。

ОПАСНО

Чтобы избежать поражения током:

- Не снимайте крышки.
- Не работайте с прибором, если вы не установили подставку.
- Не подсоединяйте и не отсоединяйте прибор во время грозы.
- Шнур питания нужно включать в правильно установленную и заземленную розетку.
- Любое оборудование, к которому подсоединяется этот прибор, также должно быть подключено к правильно установленной и заземленной розетке.
- Чтобы отключить монитор от электроснабжения, нужно вынуть вилку из розетки. Розетка должна быть легко доступна.

НЕБЕЗПЕЧНО

Щоб уникнути небезпеки удару струмом:

- Не знімайте кришки.
- Не експлуатуйте даний продукт, якщо підставка не встановлена.
- Не підключайте і не відключайте даний продукт під час грози.
- Вилка шнура живлення повинна бути підключена до правильно підключеної і заземленої розетки.
- Будь-яке обладнання, до якого буде приєднано даний продукт, також повинно бути підключене до правильно підключених та заземлених розеток.
- Щоб ізолювати монітор від джерела живлення, необхідно вийняти вилку з розетки. Розетка повинна бути легко досяжною.

Обслуговування:

- Якщо Ваш монітор важить більше 18кг (39,68 фунтів), рекомендується, щоб його переміщували або піднімали дві людини.

NEVARNOST

Da se izognete nevarnosti električnega udara:

- Ne odstranjujte pokrovov.
- Ne uporabljajte izdelka brez pritrjenega stojala.
- Ne priklapljajte ali izklapljajte izdelka med nevihto.
- Vtič napajalnega kabla vključite v ustrezno povezano in ozemljeno vtičnico.
- Oprema, na katero bo priključen izdelek, mora biti prav tako priključena v ustrezno povezane in ozemljene vtičnice.
- Za izklop monitorja iz električnega napajanja odstranite vtič iz vtičnice. Vtičnica naj bo lahko dostopna.

Troubleshooting information

If you have a problem setting up or using your monitor, you might be able to solve it yourself. Before calling your dealer or Lenovo, try the suggested actions that are appropriate to your problem.

Problem	Possible cause	Suggested action
The power indicator is not lit and there is no image	v The monitor' s power switch is not switched on. v The power cord is loose or disconnected. v The is no power at the outlet.	v Be sure the power cord is connected properly. v Be sure the outlet hsa power. v Power on the monitor. v Try using another power cord. v Try using another electrical outlet.
The power indicator is white,but there is no image.	The video signal cable is loose or disconnected from the system or monitor.	Be sure the video signal is connected with the system properly.
	The monitor brightness and contrast levels are at the lowest setting.	Adjust the brightness and contrast setting on the OSD (On Screen Display) menu.
The image quality is unacceptable.	The video signal cable is not connected with the monitor or system completely.	Be sure the signal cable is firmly plugged into the system and monitor.
	The color settings may be incorrect.	Select another color setting from the OSD menu.
	The automatic image setup function was not performed (LCD monitor).	Perform automatic image setup (LCD monitor).
The words "Out of Range" are shown on the screen, and the power indicator is flashing white.	The system is set to a display mode which is not supported by this monitor.	v If you are replacing an old monitor, reconnect it and adjust the display mode to within the specified range for your new monitor. v If using a Windows system, restart the system in safe mode, then select a supported display mode for your monitor. v If these options do not work, contact the Support Center.

For additional troubleshooting information, please refer to the User' s Guide.

Se tiver problemas ao configurar ou utilizar o monitor, você mesmo poderá solucioná-los. Antes de entrar em contato com o revendedor ou com a Lenovo, tente efetuar as ações sugeridas adequadas ao seu problema.

Problema	Possível Causa	Ação Sugerida
O indicador de energia não está aceso e não há nenhuma imagem.	v O comutador de energia do monitor não está ligado. v O cabo de alimentação está solto ou desconectado. v Não há energia na tomada.	v Certifique-se de que o cabo de alimentação esteja conectado corretamente. v Certifique-se de que a tomada tenha energia. v Ligue o monitor. v Tente utilizar outro cabo de alimentação. v Tente utilizar outra tomada.
O indicador de energia está aceso em branco, mas não é apresentada qualquer imagem.	O cabo de sinal do vídeo está solto ou desconectado do sistema ou do monitor.	Certifique-se de que o sinal do vídeo esteja conectado corretamente ao sistema.
	Os níveis de brilho e contraste do monitor estão na definição mais baixa.	Ajuste a definição de brilho e contraste no menu OSD (On Screen Display).
A qualidade da imagem é inaceitável.	O cabo de sinal do vídeo não está conectado corretamente ao monitor ou ao sistema.	Certifique-se de que o cabo de sinal esteja firmemente conectado ao sistema e ao monitor.
	As definições de cor podem estar incorretas.	Selecione outra definição de cor do menu OSD.
	A função de configuração automática de imagem não foi executada (monitor LCD).	Execute a configuração automática de imagem (monitor LCD).
A mensagem "Fora de alcance" é exibida no ecrã e o indicador de energia pisca em branco.	O sistema está definido como um modo de exibição que não possui suporte neste monitor.	v Se você estiver substituindo um monitor antigo, reconecte-o e ajuste o modo de exibição dentro do intervalo especificado para o novo monitor. v Se estiver utilizando um sistema Windows, reinicie o sistema no modo seguro e selecione um modo de exibição com suporte para o monitor. v Se essas opções não funcionarem, entre em contato com o Lenovo Support Center.

Para obter informações adicionais sobre a resolução de problemas, consulte o Guia do Usuário.

Wenn beim Einrichten oder Verwenden des Bildschirms Fehler auftreten, können Sie diese möglicherweise selbst beheben. Bevor Sie sich an Ihren Händler oder an Lenovo wenden, führen Sie die vorgeschlagenen Aktionen für den entsprechenden Fehler durch.

Fehler	Mögliche Ursache	Vorgeschlagene Aktion
Die Betriebsanzeige leuchtet nicht, und es wird kein Bild angezeigt.	v Der Netzschalter des Bildschirms ist nicht eingeschaltet. v Das Netzkabel sitzt nicht fest oder ist abgezogen. v Die Netzsteckdose wird nicht mit Strom versorgt.	v Vergewissern Sie sich, dass das Netzkabel ordnungsgemäß angeschlossen ist. v Vergewissern Sie sich, dass die Netzsteckdose mit Strom versorgt wird. v Schalten Sie den Bildschirm ein. v Probieren Sie ein anderes Netzkabel aus. v Probieren Sie eine andere Netzsteckdose aus.
Die Betriebsanzeige leuchtet weiß, aber es erscheint kein Bild.	Das Bildschirmsignalkabel sitzt nicht fest oder ist vom System oder vom Bildschirm abgezogen.	Vergewissern Sie sich, dass das Bildschirmsignalkabel ordnungsgemäß an das System angeschlossen ist.
	Die Einstellungen für Helligkeit und Kontrast befinden sich auf der niedrigsten Stufe.	Passen Sie die Einstellungen für Helligkeit und Kontrast über das Menü für die Anzeige am Bildschirm an.
Die Bildqualität ist nicht akzeptabel.	Das Bildschirmsignalkabel ist überhaupt nicht an den Bildschirm oder an das System angeschlossen.	Vergewissern Sie sich, dass das Signalkabel fest mit dem System und dem Bildschirmverbunden ist.
	Möglicherweise sind die Farbeinstellungen falsch.	Wählen Sie im Menü für die Anzeige am Bildschirm eine andere Farbeinstellung aus.
	Die Funktion für den automatischen Bildaufbau wurde nicht ausgeführt (LCD-Bildschirm).	Führen Sie den automatischen Bildaufbau durch (LCD-Bildschirm).
Die Meldung „Außerhalb des Bereichs" erscheint am Bildschirm und die Betriebsanzeige blinkt weiß.	Für das System ist ein Anzeigemodus eingestellt, der von diesem Bildschirm nicht unterstützt wird.	v Wenn Sie einen alten Bildschirm ersetzen, schließen Sie den neuen Bildschirm an, und passen Sie den Anzeigemodus an den für den neuen Bildschirm angegebenen Bereich an. v Wenn Sie ein Windows-System verwenden, starten Sie das System erneut im gesicherten Modus, und wählen Sie dann einen unterstützten Anzeigemodus für den Bildschirm aus. v Wenn diese Optionen nicht funktionieren, wenden Sie sich an das Lenovo Support Center.

Weitere Fehlerbehebungsinformationen finden Sie im Benutzerhandbuch.

如果您在安装或使用顯示器時遇到問題，可以試著自行解決。在致電您的經銷商或Lenovo之前，請先嘗試可解決您問題的適用建議動作。

問題	可能原因	建議動作
電源指示燈不亮而且沒有畫面。	• 未打開顯示器的電源開關。 • 電源線鬆脫可被拔掉。 • 電源插座沒電。	• 確定已接好電源線。 • 確定電源插座有電。 • 開啟顯示器的電源。 • 嘗試使用其他的電源線。 • 嘗試使用其他的電源插座。
電源指示燈亮白燈，但沒有畫面。	視訊信號纜線從系統或顯示器上鬆脫或被拔掉。	確定視訊信號纜線已與系統接好。
	顯示器的亮度和對比層次均設定在最小值。	從OSD(螢幕顯示)功能表調整亮度和對比設定。
畫質不佳。	視訊信號纜線與顯示器或系統未接緊。	確定信號纜線已緊密插在系統及顯示器上。
	色彩設定可能不正確。	從OSD功能表中選取其他色彩設定。
	未執行自動畫面設定功能(LCD顯示器)。	執行自動畫面設定(LCD顯示器)。
螢幕顯示「超出範圍」，電源指示燈閃爍白燈。	顯示器不支持系統設定的顯示模式。	• 如果您要更換舊的顯示器，請重新接上舊顯示器，並將顯示器模式調整在新顯示器的指定範圍內。 • 如果您使用Windows系統，請以安全模式重新啟動，然後為您的顯示器選取支援的顯示模式。 • 如果上述方法都無法解決問題，請聯絡Lenovo支援中心。

如需其他疑難排解資訊，請參閱「使用手冊」。

Garantia Limitada da Lenovo - Aviso ao Cliente

Leia a Garantia Limitada Lenovo (LLW) . A LLW está disponivel em 30 idiomas e pode ser visualziada visitando://www.lenovo.com/warranty. Se você não visualizar a LLW , entre em contato com o escrit rio oca ou revendedor da Lenovo para obter uma versão da LLW .

Informações de Garantia aplicáveis à sua máquina:
1. Período de Garantia: 3anos
2. Tipo de Serviço de Garantia: Serviço CRU (Unidade Substituível pelo Cliente) e Serviço de Entrega e Correio
3. Versão da Garantia Limitada da Lenovo: L505-0010-02 2011/08

Para obter o serviço de garantia, consulte a lista telefônica em www.lenovo.com/support/phone. Os números de telefone estão sujeitos a alteração sem aviso prévio.

Lenovo 보증 제한 – 고객 주의사항

Lenovo 제한 보증(LLW)을 읽어 보십시오. LLW 는 30개 언어로 제공되며 http://www.lenovo.com/warranty 에서 볼 수 있습니다. LLW 를 볼 수 없는 경우 가까운 Lenovo 영업점 또는 판매점에 요청하여 LLW 의 인쇄본을 받아 보십시오.

사용자 시스템에 적용되는 보증 정보:
1. 보증 기간: 3년
2. 보증 서비스 종류: 고객 교체 가능 유닛(CRU) 및 고객 직접 운송 또는 우편 서비스
3. Lenovo 보증 제한 버전: L505-0010-02 2011/08

보증 서비스 문의는 웹 사이트 www.lenovo.com/support/phone 에서 전화 번호 목록을 참고하십시오. 전화번호는 사전 통고없이 변경될 수 있습니다.

警語：使用過度恐傷害視力。
注意事項：
(1) 使用30分鐘請休息10分鐘。
(2) 未滿2歲幼兒不看螢幕，2歲以上每天看螢幕不要超過1小時。
EPREL registration number: 2213054

モニターのセットアップ中または使用中に問題が生じた場合、お客様ご自身で問題を解決できる場合があります。販売店や Lenovo に連絡する前に、問題に該当する推奨処置を実行してみてください。

問題	考えられる原因	推奨処置
電源インディケーターが点灯せず、画像が映らない。	• モニターの電源スイッチが入っていない。 • 電源コードが緩い、または切断されている。 • コンセントに電力が供給されていない。	• 電源コードが正しく接続されていることを確認してください。 • コンセントに電力が供給されていることを確認してください。 • モニターの電源をオンにします。 • 別の電源コードで試してください。 • 別の電源コンセントで試してください。
電源インジケータが白で、画像が表示されない。	ビデオ信号ケーブルが緩いか、システムまたはモニターから切断されている。	ビデオ信号ケーブルがシステムに正しく接続されていることを確認してください。
	モニターの輝度とコントラストのレベルが最も低い設定になっている。	OSD（オンスクリーン・ディスプレイ）メニューで輝度とコントラストを調整してください。
画質が悪い。	ビデオ信号ケーブルがモニターまたはシステムに完全に接続されていない。	信号ケーブルがシステムおよびモニターにしっかりと差し込まれていることを確認してください。
	カラー設定値が誤っている可能性がある。	OSD メニューから別のカラー設定値を選択してください。
	自動画像セットアップ機能が実行されなかった（LCD モニター）。	自動画像セットアップを実行してください（LCD モニター）。
画面に「範囲外」という文字が表示され、電源インジケータが白で点滅している。	システムが、このモニターでサポートされていない表示モードに設定されている。	• 古いモニターを取り替える場合、モニターを再接続して、表示モードを新しいモニター用に指定された範囲内に調整してください。 • Windows システムを使用している場合、システムをセーフ・モードで再始動してから、ご使用のモニターでサポートされる表示モードを選択してください。 • これらのオプションで解決しない場合は、Lenovo サポート・センターに連絡してください。

追加のトラブルシューティング情報については、「ユーザーズ・ガイド」を参照してください。

Probleemoplossing informatie

Indien u problemen heeft met het instellen of gebruiken van uw monitor, kunt u dit mogelijk zelf oplossen. Probeer eerst de voorgestelde acties die overeenstemmen met uw probleem voordat u uw dealer of Lenovo belt.

Probleem	Mogelijke oorzaak	Voorgestelde actie
De stroomindicator brandt niet en er is geen beeld	v De aan/uit-schakelaar van de monitor staat niet aan. v Het netsnoer zit los of is losgekoppeld. v Er staat geen stroom op het stopcontact	v Zorg ervoor dat het netsnoer correct aangesloten is. v Zorg ervoor dat het stopcontact onder stroom staat. v Zet de monitor aan. v Gebruik een ander netsnoer. v Gebruik een ander stopcontact
De voedingsindicator is wit, maar er is geen beeld.	De beeldsignaalkabel zit los of is losgekoppeld van het systeem of de monitor.	Zorg ervoor dat het videosignaal correct aangesloten werd op het systeem.
	De helderheid en het contrastniveau van de monitor zijn ingesteld op de laagste instelling.	Pas de helderheids- en contrastinstelling aan in het OSD-menu (On Screen Display).
De beeldkwaliteit is onaanvaardbaar.	De beeldsignaalkabel werd niet volledig aangesloten op de monitor of het systeem.	Zorg ervoor dat de signaalkabel stevig op het systeem en de monitor zit.
	De kleurinstellingen zijn mogelijk niet correct	Selecteer een andere kleurinstelling in het OSD-menu.
	De automatische beeld instelfunctie werd niet uitgevoerd (LCD-monitor).	Voer de automatische beeldinstellingen uit (LCD-monitor).
De woorden "Buiten bereik" verschijnen op het scherm en de voedingsindicator knippert wit.	Het systeem werd ingesteld op een weergavemodus die deze monitor niet ondersteund.	v Als u een oude monitor vervangt, sluit u deze weer aan en past u de weergavemodus aan naar een bereik dat binnen de specificaties ligt voor uw nieuwe monitor. v Als u een Windows-systeem gebruikt, start u het systeem opnieuw op in de veilige modus en daarna selecteert u een ondersteunde weergavemodus voor uw monitor. v Als deze opties niet werken, neemt u contact op met de klantenservice.

Raadpleeg de gebruikershandleiding voor aanvullende probleemoplossing informatie.

Lenovo Limited Warranty - Customer Notice

Please read the Lenovo Limited Warranty (LLW) .The LLW is available in 30 languages and can be viewed by visiting http://www.lenovo.com/warranty.If you cannot view the LLW, contact your local Lenovo office or reseller to obtain a printed version of the LLW.

Warranty Information applicable to your Machine:
1. Warranty Period: 3 years
2. Type of Warranty Service: Customer Replaceable Unit ("CRU") and Customer Carry-In or Mail-In Service
3. Lenovo Limited Warranty Version: L505-0010-02 2011/08

For warranty service consult the telephone list at www.lenovo.com/support/phone.Phone numbers are subject to change without notice.

Garantie Lenovo - Notification client

Veuillez lire la Garantie Limitée de Lenovo (GLL). La GLL est disponible dans 30 langues et peut être consultée en vous rendant sur http://www.lenovo.com/warranty. Si vous n'arrivez pas à afficher la GLL, contactez votre bureau ou votre revendeur local Lenovo pour obtenir une version imprimée de la GLL.

Informations relatives à la garantie applicable à votre machine :
1. Période de garantie : 3 ans
2. Services prévus par la garantie : Unité remplaçable par l'utilisateur ("CRU") et Service de livraison ou d'expédition par le client
3. Version de la garantie : L505-0010-02 2011/08

Pour obtenir les services prévus par la garantie, consultez la liste de numéros de téléphone à l'adresse www.lenovo.com/support/phone. Les numéros de téléphone sont susceptibles d'être modifiés sans préavis.

Lenovo Limited Warranty - Avviso per il cliente

Si prega di leggere la garanzia limitata Lenovo (LLW). La garanzia limitata Lenovo (LLW) è disponibile in 30 lingue e può essere visualizzata visitando il sito http://www.lenovo.com/warranty. Se non è possibile visualizzare la garanzia limitata Lenovo (LLW), contattare la sede locale Lenovo o il rivenditore per ottenere una versione cartacea.

Informazioni sulla garanzia applicabili alla macchina:
1. Periodo di garanzia: 3 anni
2. Tipo di servizio di garanzia: Customer Replaceable Unit ("CRU") e Customer Carry-In o servizio Mail-In
3. Versione di dichiarazione di garanzia limitata Lenovo: L505-0010-02 2011/08

Per il servizio di garanzia, consultare l'elenco telefonico all'indirizzo www.lenovo.com/support/phone. I numeri telefonici sono soggetti a modifiche senza preavviso.

Lenovo Erklärung über begrenzte Gewährleistung - Hinweis für Kunden

Bitte lesen Sie die Lenovo-Erklärung zur eingeschränkten Garantie. Die Erklärung steht in 30 Sprachen zur Verfügung und kann online unter http://www.lenovo.com/warranty angezeigt werden. Wenn Sie die Erklärung nicht anzeigen können, wenden Sie sich an Ihre Lenovo-Niederlassung oder Ihren Händler, um eine gedruckte Version der Erklärung zu erhalten.

Für Ihre Maschine gelten folgende Gewährleistungsinformationen:
1. Gewährleistungszeitraum: 3 Jahre
2. Art des Gewährleistungsservice: "CRU"-Service (Customer Replaceable Unit, durch den Kunden austauschbare Funktionseinheit) und Anlieferung durch den Kunden oder per Versand
3. Lenovo Erklärung über begrenzte Gewährleistung: L505-0010-02 2011/08

Um Gewährleistungsservice in Anspruch zu nehmen, rufen Sie die entsprechende Telefonnummer aus der Liste unter der folgenden Adresse an: www.lenovo.com/support/phone. Telefonnummern können jederzeit ohne Vorankündigung geändert werden.

Garantía Limitada de Lenovo - Aviso para el cliente

Por favor, lea la Garantía Limitada de Lenovo. La Garantía Limitada de Lenovo está disponible en 30 idiomas y se puede consultar visitando la página http://www.lenovo.com/warranty. Si no puede visualizar la Garantía Limitada de Lenovo, póngase en contacto con su distribuidor u oficina local de Lenovo para obtener una versión impresa de la misma.

Información acerca de la garantía aplicable a su Máquina:
1. Periodo de garantía: 3 años
2. Tipo de servicio de garantía: Unidad reemplazable por el cliente ("CRU") y servicio de transporte por parte del usuario o correo
3. Versión de la Garantía Limitada de Lenovo: L505-0010-02 2011/08

Si desea información sobre el servicio de garantía, consulte la lista de teléfonos en www.lenovo.com/support/phone. Los números de teléfono están sujetos a cambio sin previo aviso.

Omezená záruka Lenovo - upozornění pro zákazníky

Přečtěte si Omezenou záruku Lenovo (Lenovo Limited Warranty - LLW). LLW je dostupná ve 30 jazycích a lze ji shlédnout na http://www.lenovo.com/warranty. Pokud si text LLW nemůžete prohlédnout, kontaktujte místní pobočku Lenovo nebo prodejce a vyžádejte si tištěnou verzi LLW.

Informace o záruce platné pro tento stroj:

1. Záruční doba: 3 roky.
2. Typ záručního servisu: 'CRU' (Customer Replaceable Unit, díly vyměnitelné zákazníkem) a servis typu Customer Carry-In nebo Mail-In.
3. Omezená záruka Lenovo verze: L505-0010-02 2011/08

Informace o záručním servisu získáte na telefonních číslech uvedených na webové stránce www.lenovo.com/support/phone. Telefonní čísla se mohou měnit bez předchozího upozornění.

Lenovo 客戶有限保证声明

请阅读有限保证声明(LLW)，LLW具有30种语言版本。您可以通过访问 http://www.lenovo.com/warranty 进行查看。如果不能查看LLW，请连系您本地的 Lenovo 营业处或经销商来获得印刷版的LLW。

适用于您机器的保修信息：
1. 保修期：3年
2. 保修服务类型：客户可更换部件（CRU）和客户送修或邮寄服务
3. Lenovo 有限保证声明版本:L505-0010-02 2011/08
有关保修服务的信息，请查询电话列表，网址为：www.lenovo.com/support/phone。电话号码如有更改，恕不另行通知。

Lenovo 有限保證·客戶注意事項
請閱讀Lenovo有限保證（LLW）。LLW 共有30個語言版本，您可以造訪 http://www.lenovo.com/warranty 便可取得。如果您無法檢閱LLW，請聯絡當地的 Lenovo 辦公室或轉經銷商以取得印刷版的LLW。

您機器的保固資訊如下：
1.保固期限：3年
2.保固服務類型：客戶可自行更換組件（"CRU"）及客戶親自或郵寄送修服務
3.Lenovo 有限保證版本：L505-0010-02 2011/08

您可以從 www.lenovo.com/support/phone 網站取得保固維修電話清單。電話號碼若有變更恕不另行通知。

台灣聯想環球科技股份有限公司
台北市南港區三重路 66 號 8 樓

保証の内容と制限 – お客様へのお知らせ

Lenovo 限定保証（LLW）をお読みください。LLW は 30 カ国語でご利用いただけます。サイト（http://www.lenovo.com/warranty ）にアクセスすればご覧いただけます。LLW を表示できない場合、お近くの Lenovo 事業所または販売店にお問い合わせください。LLW を印刷したものをお渡しします。

ご使用のマシンの保証情報は次のとおりです：
1. 保証期間： 3 年
2. 保証サービスの種類：お客様での取替え可能部品 (CRU:Customer Replaceable Unit) および持ち込みまたは郵送サービス
3. 「Lenovo 保証の内容と制限」のバージョン：L505-0010-02 2011/08

保証サービスについては、www.lenovo.com/support/phone のリストにある電話番号にお問い合わせください。電話番号は、予告なしに変更される場合があります。

بيان Lenovo للضمانات المحدودة – اخطار العميل

الرجاء قراءة ضمان Lenovo المحدود (LLW). يتوفر هذا الضمان بثلاثين لغة ويمكن الاطلاع عليه من خلال زيارة الموقع http://www.lenovo.com/warranty . واذا لم تتمكن من الاطلاع عليه، فاتصل بمكتب Lenovo المحلي أو الموزّع في بلدك للحصول على نسخة مطبوعة منه.

معلومات الضمان التي سيتم تطبيقها على الآلة الخاصة بك:
١. فترة الضمان : ٣ سنوات
٢. نوع خدمة الضمان : الوحدة التي يمكن استبدالها بواسطة العميل Customer Replaceable Unit("CRU") والخدمة في حالة قيام العميل بحمل الآلة لمكان اداء الخدمة أو ارسالها بواسطة البريد.
٣. نسخة بيان Lenovo للضمانات المحدودة: L505-0010-02 2011/08

بالنسبة لخدمة الضمان، ارجع الى كشف التليفونات بالموقع www.lenovo.com/support/phone أرقام التليفونات عرضة للتغيير بدون أي اخطار.

Lenovo Ограничена гаранция - Забележка за клиента

Прочетете Ограничена гаранция на Lenovo. Тя е достъпна на 30 езика на адрес http://www.lenovo.com/warranty. Ако не можете да я видите, свържете се с местния офис или с представител на Lenovo, за да получите печатната версия на ограничената гаранция.

Гаранционна информация, приложима за вашата Машина:

1. Гаранционен период: 3 години
2. Тип на гаранционно обслужване: Подменяеми от клиента части ('CRU') и Обслужване с доставка от клиента или по пощата
3. Lenovo ограничена гаранция Версия: L505-0010-02 2011/08

За гаранционно обслужване направете справка в списъка с телефони на www.lenovo.com/support/phone. Телефонните номера подлежат на промяна без предизвестие.

Lenovo ograničeno jamstvo - Napomena za korisnika

Molimo pročitajte Lenovo ograničeno jamstvo (LLW). LLW je dostupno na 30 jezika i može se vidjeti na web stranici http://www.lenovo.com/warranty. Ako ne možete vidjeti LLW, kontaktirajte lokalni Lenovo ured ili prodavača i zatražite tiskanu verziju LLW-a.

Informacije o jamstvu koje se odnose na vaš Stroj:

1. Period jamstva: 3 godine
2. Tip jamstvenog servisa: Korisnički zamjenjive jedinice ('CRU') i servis s korisničkom ili poštanskom dostavom
3. Verzija Lenovo ograničenog jamstva: L505-0010-02 2011/08

Radi jamstvenog servisa pogledajte popis telefona na www.lenovo.com/support/phone. Telefonski brojevi se mogu promijeniti bez prethodne obavijesti.

Bemærkning til kunden vedrørende Lenovo Begrænset garanti

Læs Lenovo Begrænset garanti (LLW). Lenovo Begrænset garanti er oversat til 30 sprog og kan findes ved at gå ind på http://www.lenovo.com/warranty. Kontakt Lenovo eller din forhandler for at få en trykt udgave, hvis du ikke kan få vist Lenovo Begrænset garanti.

Garantioplysninger for maskinen:
1. Garantiperiode: 3 år
2. Servicetype i garantiperioden: CRU-service (Customer Replaceable Unit) og carry-in-service eller indsendelsesservice
3. Version af Lenovo Begrænset garanti: L505-0010-02 2011/08

Se telefonlisten på adressen www.lenovo.com/support/phone vedrørende garantiservice. Telefonnumre kan ændres uden forudgående varsel.

Lenovon rajoitettu takuu - ilmoitus asiakkaalle

Lue Lenovon rajoitettu takuu (LLW). LLW -asiakirja on saatavana 30 kielellä ja sitä voi tarkastella osoitteessa http://www.lenovo.com/warranty. Jos LLW -asiakirjan tarkastelu ei onnistu, ota yhteys Lenovon paikalliseen toimistoon tai jälleenmyyjään saadaksesi tulostetun LLW -asiakirjan.

Konetta koskevat takuutiedot:
1. Takuuaika: 3 vuotta
2. Takuupalvelun laji: Asiakkaan vaihdettavissa olevia osia (CRU) koskeva palvelu ja asiakkaan toteuttama kuljetus tai postikuljetus
3. Rajoitetun takuun ehtojen versio: L505-0010-02 2011/08

Saat takuupalveluja soittamalla sopivaan Web-sivustossa www.lenovo.com/support/phone olevan luettelon puhelinnumeroon. Puhelinnumerot voivat muuttua ilman ennakkoilmoitusta.

Περιορισμένη Εγγύηση της Lenovo - Ειδοποίηση προς τους Πελάτες

Παρακαλούμε διαβάστε την Περιορισμένη Εγγύηση της Lenovo (Lenovo Limited Warranty - LLW). Η Περιορισμένη Εγγύηση της Lenovo είναι διαθέσιμη σε 30 γλώσσες και μπορεί να εξεταστεί με την επίσκεψη στη διεύθυνση http://www.lenovo.com/warranty. Εάν δεν είστε σε θέση να εξετάσετε την Περιορισμένη Εγγύηση της Lenovo, επικοινωνήστε με τα τοπικά γραφεία της Lenovo ή με κάποιον μεταπωλητή σας για να αποκτήσετε την έντυπη έκδοση της Περιορισμένης Εγγύησης της Lenovo.

Πληροφορίες σχετικά με την Εγγ