Bruksanvisning

Smart-UPS™ C

Avbrottsfri kraftförsörjning

1000/1500 VA
Torn/Rackmonterad 2U

120 VAC/230 Vac

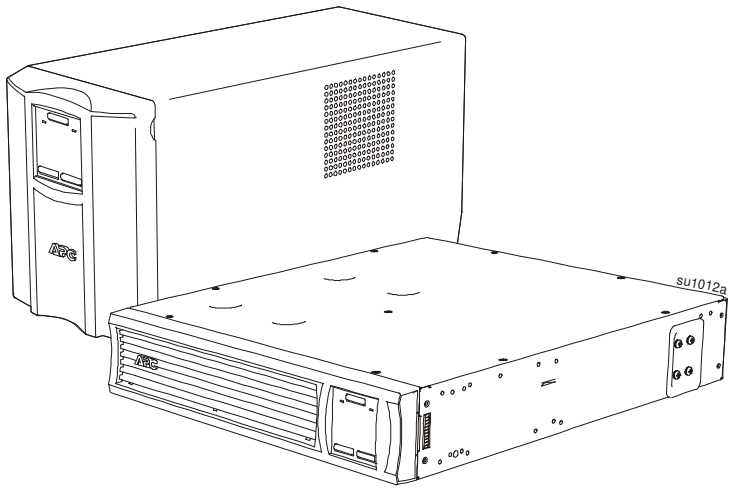

För Professionella Affärsapplikationer - inte för Konsumentsbruk

Viktiga säkerhetsmeddelanden

SPARA DESSA INSTRUKTIONER - Denna bruksanvisning innehåller viktiga anvisningar som ska följas under installation och underhåll av UPS-enhet och batterier.

Läs instruktionerna noggrant för att bli bekant med utrustningen innan du försöker installera, driva, serva eller underhålla UPS-enheten. Följande specialmeddelanden kan förekomma i detta dokument eller på utrustningen för att varna om potentiella risker eller framhäva information som tydliggör eller förenklar en procedur.

Tillägget av denna symbol på en säkerhetsproduktetikett om “Fara” eller “Varning” anger att en elektrisk fara finns vilket kommer att resultera i en personskada om instruktionerna inte följs.

Detta är varningssymbolen. Den används för att varna dig om eventuella personskador. Följ instruktionerna i alla säkerhetsmeddelanden som följer efter den här symbolen för att undvika risk för personskador eller dödsfall.

⚠ FARA

FARA indikerar en farlig situation som, om den inte undviks, kommer att resultera i dödsfall eller allvarlig personskada.

⚠ VARNING

VARNING indikerar en farlig situation som, om den inte undviks, kan resultera i dödsfall eller allvarlig personskada.

⚠ FÖRSIKTIG

FÖRSIKTIG indikerar en farlig situation som, om den inte undviks, kan resultera i mindre eller måttlig personskada.

OBS

OBS används för att poängtera förfaranden som inte är relaterade till fysisk skada.

Riktlinjer för produkthantering

<18 kg
<40 lb

18-32 kg
40-70 lb

32-55 kg
70-120 lb

>55 kg
>120 lb

Säkerhet och allmän information

Inspektera innehållet vid mottagningen.
Meddela fraktbolaget och återförsäljaren om det finns skador.

- Följ samtliga nationella och lokala elektriska föreskrifter.
- All kabeldragning måste utföras av behörig elektriker.
- **Ändringar och modifieringar av denna enhet, som APC by Schneider Electric inte uttryckligen har godkänt, kan eventuellt göra garantin ogiltig.**
- Denna UPS är endast avsedd för inomhusbruk.
- Använd inte denna enhet i direkt solljus, i kontakt med vätskor eller där det är mycket dammigt eller fuktigt.
- Se till att UPS:ens luftventiler inte är blockerade. Lämna tillräckligt fritt utrymme för ordentlig ventilation.
- För en UPS med en fabriksinstallerad nätsladd, anslut UPS-strömkabeln direkt till ett vägguttag. Använd inga överspänningsskydd eller förlängningssladdar.
- Utrustningen är tung. Använd alltid säkra lyfttekniker som är adekvata för utrustningens vikt.

Strömlössäkerhet

I UPS-enheten finns batterier som kan orsaka elstöt även när nätspänningen är bortkopplad. Innan du installerar eller utför service på utrustningen, kontrollera att:

- Ingångströmbrytaren är i läget **OFF**.
- Interna UPS-batterier är uttagna

Elsäkerhet

- Använd verktyg med isolerade handtag.
- Hantera ej ledare av metall innan strömmen har kopplats ur.
- För modeller med en fast monterad ingång, måste anslutningen till grenkretsen (elnätet) utföras av en behörig elektriker.
- Endast 230 V-modeller: Sladdar med utgång från UPS-systemet får inte överskrida en längd av 10 meter för att EMC-direktivet ska kunna uppfyllas.
- I UPS-enhetens skyddsjordsledare transporteras läckström från belastningsenheter (datorutrustning). En isolerad jordledare ska installeras som en del av nätkabeln som försörjer UPS-enheten. Ledaren måste ha samma storlek och isoleringsmaterial som de jordade och ojordade ledarna i nätkabeln. Ledaren är vanligtvis grön, med eller utan gul rand.
- Läckströmmen vid en inkopplingsbar UPS-enhet av typ A kan överskrida 3,5 mA när en separat jordanslutning används.
- Jordledningen in i UPS måste vara korrekt ansluten till skyddad jord från servicepanelen.
- Om strömmen in till UPS kommer från separat system måste jordledningen vara korrekt ansluten vid transformatorkällan eller egeneratorn.

Säkerhet vid fast inkoppling

- Kontrollera att alla nätspänningskretsar och låg-(styr-) spänningskretsar är spänningslösa och spärrade innan kablar installeras eller ansluts till kopplingsdosan eller UPS-enheten.
- Kabeldragning ska utföras av behörig elektriker.
- Kontrollera gällande föreskrifter innan kabeldragning utförs.
- Allt kablage måste förses med dragavlastning (medföljer med utvalda produkter). Dragavlastare av typen snap-in rekommenderas.
- Alla öppningar som ger åtkomst till UPS:ens fasta kopplingsterminal måste vara stängda. Om de lämnas öppna kan person- eller utrustningsskador inträffa.
- Välj kabeldimension och kontaktdon enligt gällande föreskrifter.

Batterisäkerhet

⚠ VARNINGAR

RISK FÖR VÄTESULFIDGAS OCH MYCKET RÖK

- Byt ut batteriet åtminstone vart femte år eller mot slutet av effektiv tid, vilket som inträffar först.
- Byt ut batteriet omedelbart när UPS-enheten visar att ett batteribyte är nödvändigt.
- Byt ut batterierna med samma antal och typ av batterier som installerats i utrustningen från början.
- ut batteriet omedelbart när UPS indikerar ett överhettningsvärde för batteriet eller när det finns bevis för elektrolytläckage. Stäng av UPS-enheten, koppla ur den från nätingången och koppla ur batterierna. Använd inte UPS-enheten förrän batterierna har bytts ut.
- *Byt ut alla batterier (inklusive dem som finns inuti externa batteripaket) som är äldre än ett år när du installerar ytterligare batteripaket eller byter ut dessa batterier.

Om underlåtenhet att följa dessa instruktioner, kan utfalla i lindriga eller måttliga skador och utrustningsskador.

* Kontakta Schneider Electrics kundtjänst för att avgöra åldern på installerade batteripaket.

- Service av utbytbara batterier bör utföras eller övervakas av personal som har kunskap om batterier och nödvändiga försiktighetsåtgärder. Håll auktoriserad personal borta från batterierna.
- Batterierna håller normalt i två till fem år. Miljöfaktorer påverkar batteriets livstid. Höga omgivningstemperaturer, dålig nätström och frekventa, korta urladdningar ger batteriet kortare livslängd. Batteriet ska bytas ut innan slutet av dess livslängd.
- APC by Schneider Electric använder slutna blybatterier. Under normal användning och hantering, förekommer ingen kontakt med batteriets inre komponenter. Överladdning, överhettning eller annan felaktig användning av batterierna kan leda till att batteriets elektrolyt laddas ur. Frigjord elektrolyt är giftig och kan vara skadlig för hud och ögon.
- FÖRSIKTIG: Ta av dig smycken som t.ex. klocka och ringar innan du installerar eller byter ut batterierna. Kraftig kortslutningsström genom ledande material kan orsaka allvarliga brännskador.
- FÖRSIKTIG: Batterierna får inte deponeras i eld. Batterierna kan explodera.
- FÖRSIKTIG: Batterierna får inte öppnas eller manipuleras med. Utsläppt material är skadligt för hud och ögon, och kan vara giftigt.
- FÖRSIKTIG: Felaktiga batterier kan uppnå temperaturer som överskrider tröskelvärdena för brännskador på ytor som kan vidröras.
- FÖRSIKTIG: Ett batteri kan representera risk för elstöt och brännskador på grund av dess höga kortslutningsströmstyrka. Följande försiktighetsåtgärder bör iakttas vid arbete med batterier:
  - Koppla av laddningskällan innan du ansluter eller kopplar av batteripolerna.
  - Bär inte några metallföremål inklusive klockor och ringar.
  - Lägg inte verktyg eller metalldelar på batteriet.
  - Använd verktyg med isolerade handtag.
  - Bär gummihandskar och stövlar.
  - Ta reda på om batteriet är jordat avsiktligt eller oavsiktligt. Kontakt med någon del av ett jordat batteri kan utfalla elektriska stötar och brännskador av hög kortslutningsström. Risken får sådana faror kan minskas om grunder avlägsnas under installation och underhåll av en fackman.

Allmän information

- Modell- och serienummer finns på en liten etikett på den bakre panelen. På vissa modeller finns det ytterligare en etikett på chassiet under frontpanelen.
- Lämna alltid in förbrukade batterier för återvinning.
- Återvinn förpackningsmaterial eller spara dem för senare användning.

Radiofrekvensvarning

VARNING: Detta är en UPS-produkt i kategori C2. I en bostadsmiljö kan denna produkt orsaka radiostörningar. I ett sådant fall kan användaren tvingas att vidta ytterligare åtgärder.

Notat: Denna utrustning har testats och funnits uppfylla gränserna för Klass A digital utrustning, i enlighet med del 15 i FCC-reglerna. Dessa begränsningar är avsedda att ge rimligt skydd mot skadliga störningar när utrustningen används i en kommersiell miljö. Denna utrustning alstrar, använder och kan sända ut RF-strålning och om den inte har installerats och används i enlighet med instruktionsmanualen kan den orsaka skadliga störningar på radiokommunikationer. Användning av den här utrustningen i ett bostadsområde orsakar sannolikt skadliga störningar. I sådant fall kan användaren tvingas att korrigera störningarna på egen bekostnad.

SMC1000-2UC och SMC1000I-2UC rackmonterad

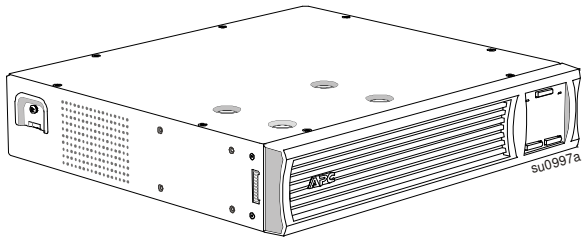

SMC1000C, SMC1000IC, SMC1500C och SMC1500IC Torn

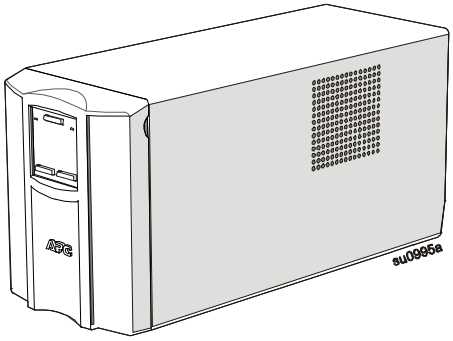

SMC1500-2UC och SMC1500I-2UC rackmonterad

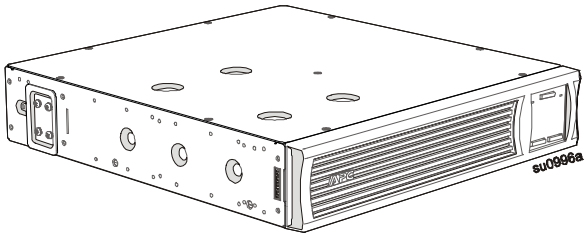

Specifikationer

För ytterligare specifikationer, se APC:s webbplats på www.apc.com.

Miljöspecifikationer

Temperatur	**Drift**	0° till 40° C (32° till 104° F)
	Förvaring	-15° till 45° C (5° till 113° F) ladda UPS-batteriet var sjätte månad
Internationella skyddskod		IP20
Maximal höjd	**Drift**	3 000 m (10 000 ft)
	Förvaring	15 000 m (50 000 ft)
Luftfuktighet		0 till 95 % relativ luftfuktighet, icke-kondenserande
Föroreningsgrad		2
Överspänningskategori		II
Tillämplig elnäts eldistributionssystem		TN Kraftsystem
Tillämplig Standard		IEC 62040-1

Produktöversikt

Funktioner på frampanelen

SMC1000-2UC och SMC1000I-2UC rackmonterad

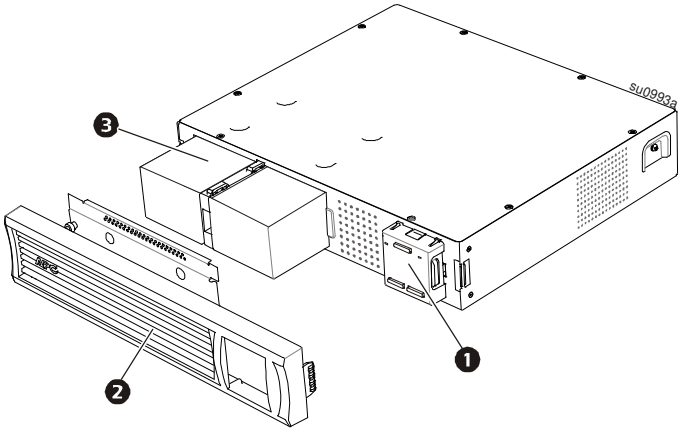

❶ Skärm (mer information nedan)

❷ Stag

❸ Batteri

❹ Anslutning för internbatteri

SMC1500-2UC och SMC1500I-2UC rackmonterad

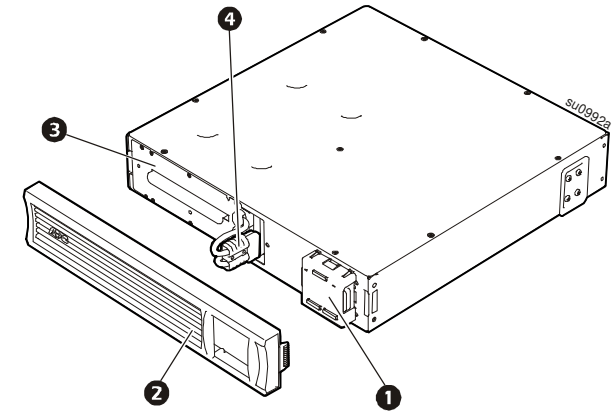

SMC1000C, SMC1000IC, SMC1500C, och SMC1500IC Torn

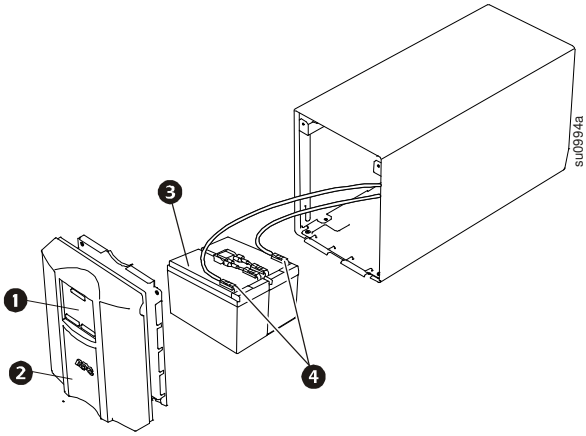

Funktioner i de bakre panelerna

SMC1000-2UC rackmonterad

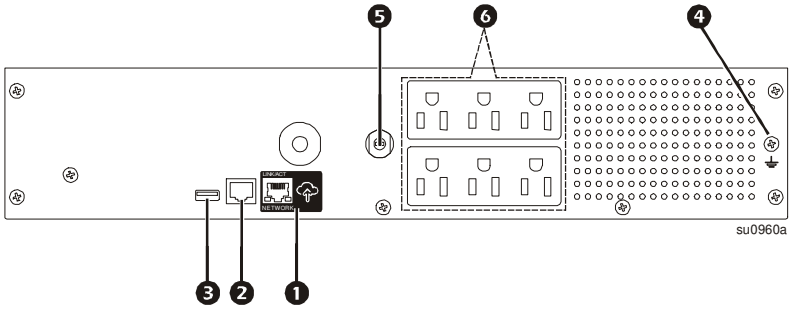

❶ APC™ SmartConnect-port

❷ Seriell port

❸ USB-port

❹ Jordskruv till chassi

❺ Strömbrytare/överbelastningsskydd

❻ Uttag

❼ Batterianslutning

SMC1500-2UC rackmonterad

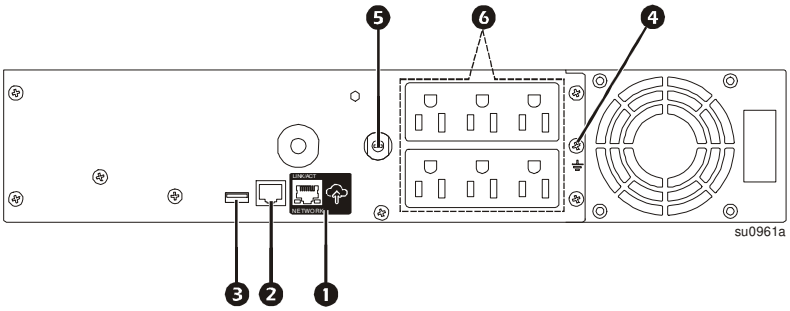

SMC1000C och SMC1500C Torn

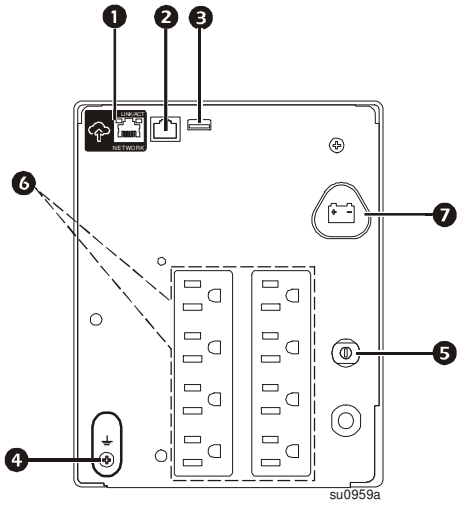

SMC1000I-2UC rackmonterad

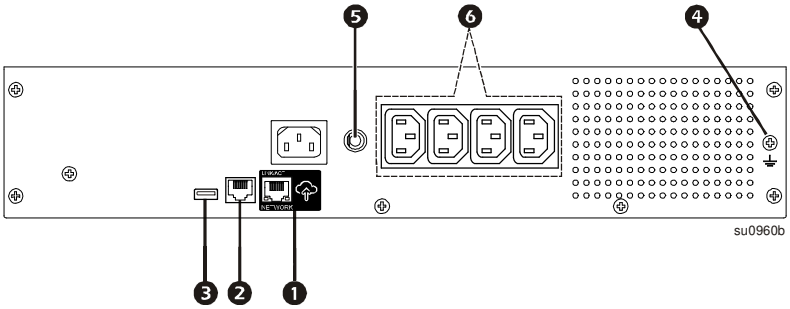

SMC1000IC och SMC1500IC Torn

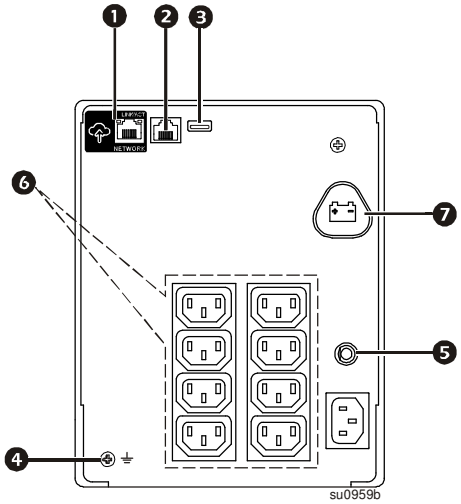

SMC1500I-2UC rackmonterad

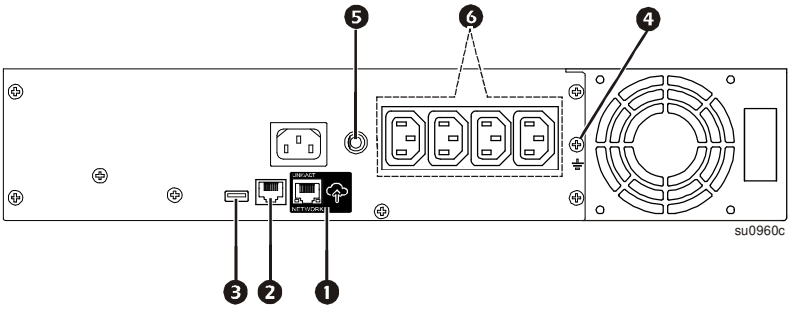

Mått och vikter

Datorlåda, modeller

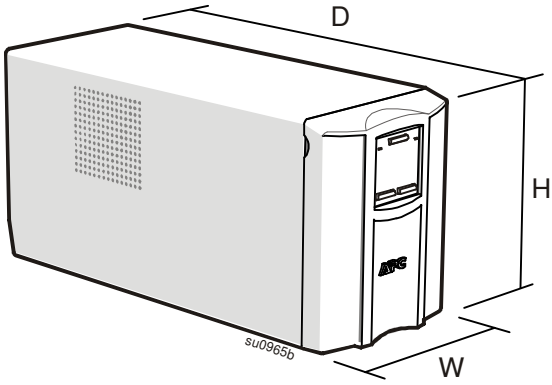

Rackmonterade modeller

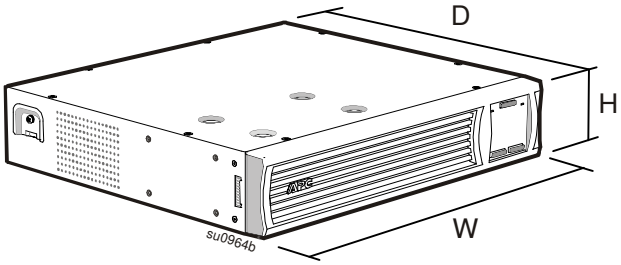

Modell	Mått (tum/mm) H x B x D	Vikt (Ib/kg)
SMC1000C, SMC1000IC	8,6 x 6,7 x 17,3 tum (219 x 171 x 439 mm)	37,5 / 17
SMC1500C, SMC1500IC		44,3 / 20,1
SMC1000-2UC, SMC1000I-2UC	3,4 x 17 x 16 tum (86 x 432 x 409 mm)	39,3 / 17,8
SMC1500-2UC, SMC1500I-2UC	3,4 x 17 x 18,8 tum (86 x 432 x 477 mm)	55,8 / 25,3

Installation

Mer information om installation av UPS-enheten finns i installationsguiden som medföljer UPS-enheten.

Installationsguiden finns också på den dokument-CD-skiva som medföljde UPS-enheten samt på APC by Schneider Electrics webbplats, www.apc.com.

Placering

UPS-enheten är avsedd för IT-miljöer. Undvik att placera den där det finns mycket damm, hög temperatur och fuktighet. Observera att en temperatur som överstiger 25°C kan ha en negativ effekt på batteriet och UPS-enheten. Ventilerna på sidan eller baksidan av UPS-enheten bör vara fria från hinder.

UPS:en är tung. För rackmonterade enheter föreslås det att batterierna tas bort för att underlätta installationen. UPS-enheten bör installeras långt ner i racket.

Anslut till utrustning och verktyg

Observera: Batteriet laddas upp till ca 90 % kapacitet under de första tre timmarna vid normal drift. **Förvänta inte full batterikapacitet under den första laddningsperioden.**

⚠ FÖRSIKTIG

RISK FÖR SKADOR PÅ UTRUSTNING ELLER PERSONAL

- Följ samtliga lokala och nationella elföreskrifter.
- Kabeldragning ska utföras av behörig elektriker.
- Anslut alltid UPS:en till ett jordat uttag.

Underlåtenhet att följa dessa instruktioner kan leda till personskada.

1. Anslut utrustning till uttagen på UPS-enhetens baksida.
2. Anslut APC SmartConnect-porten till närmaste nätverksväxel med hjälp av den medföljande kabeln.
3. Anslut UPS-enhetens ingång till strömmen.
4. Tryck på huvudströmbrytaren på UPS-skärmen för att slå på UPS-utgången.
   Observera: Online-indikatorlampan lyser grönt när utgången är på.
5. Logga in på www.smartconnect.apc.com eller skanna QR-koden för att starta registreringsprocessen. Webbplatsen har instruktioner för att ställa in ditt online-konto, aktivera din garanti och börja fjärrhantera din UPS-enhet.

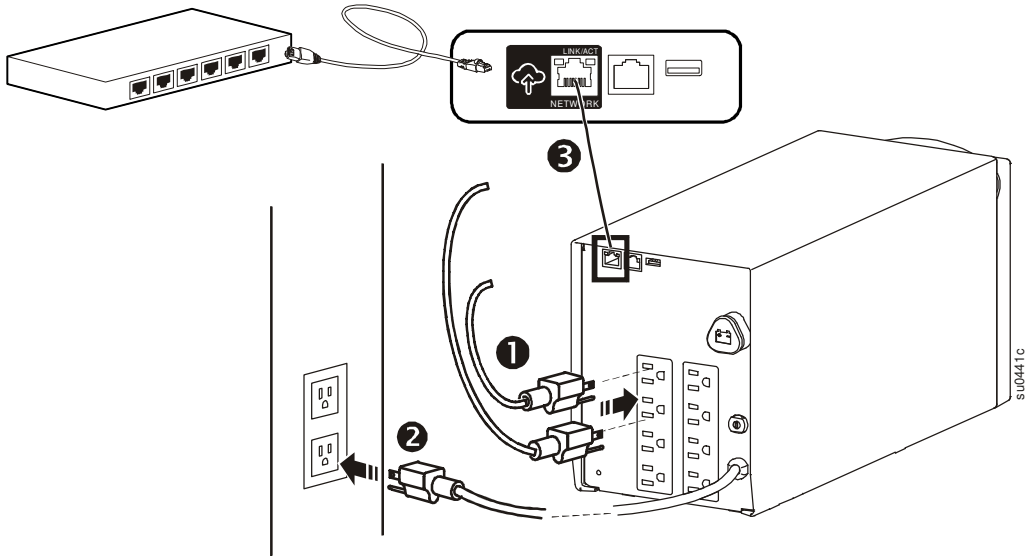

Observera: Genom att ansluta denna produkt till internet via APC SmartConnect-porten, godkänner du APC SmartConnects användarvillkor, som finns på smartconnect.apc.com. Schneider Electrics integritetspolicy finns också på smartconnect.apc.com.

Statusindikatorer

Bildskärmens egenskaper

1000/1500 VA 120 Vac

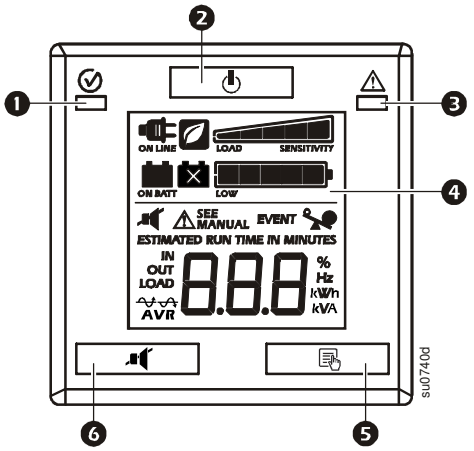

1000/1500 VA 230 Vac

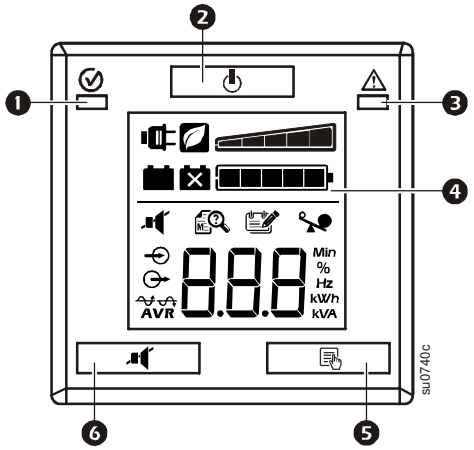

❶ **Elnät/Batteri**-LED

❷ PÅ-/AVknapp

❸ **Kabeldragningsfel/systemvarning-**lampa

❹ Displaygränssnitt

❺ MENY-knapp

❻ TYSTA/ENTER-knapp

Observera: Se *"Skärmmeny"-sektionen på sidan II* i denna manual för en detaljerad beskrivning av knappar och ikoner på frontpanelen.

Status	Lysdiod	Hörbar indikator på	Hörbar indikator stängs av
Ström på UPS-enheten förser den anslutna utrustningen med kraft från elnätet.	**Online/Batteriet på-**indikatorlampan lyser grönt.	None	N/A
På batteri UPS-enheten ger ström från internbatteriet.	**Online/Batteriet på** - indikatorlampan lyser gult.	UPS-enheten piper 4 gånger var 30:e sekund.	Ljudet slutar när elnätsförsörjningen återställs eller när LJUDAVSTÄNGNINGSknappen hålls in i 2 sekunder.
Systemvarning UPS-enheten har upptäckt ett systemfel. Se *"Systemfel och meddelandekoder"* .	**Systemfel-**indikatorlampan lyser rött.	Konstant signal (endast för allvarliga fel)	Larmet avbryts när STRÖM PÅ/AV-knappen hålls in i två sekunder. Detta skapar en **Systemfelåterställning**.

Skärmikoner

120 Vac	230 Vac	Beskrivning
ON LINE		**Online:** UPS-enheten förser den anslutna utrustningen med kraft från elnätet.
		Grönt läge: UPS-enheten körs på den effektivast nivån genom att förbigå oanvända AVR-komponenter när acceptabel nätspänning är närvarande. UPS-enheten övergår i och lämnar grönt läge automatiskt och kommer inte att kompromissa med kraftskyddet.
		Kapacitet: Belastningen indikeras av antalet sektioner som tänts i belastningsstapeln. Varje stapel motsvarar 20 % av belastningen.
ESTIMATED RUN TIME IN MINUTES	Min	**Uppskattad drifttid / min:** Detta indikerar återstående batteridrifttid i minuter om UPS-enheten slår om till batteridrift.
		Batteriladdning: Laddningsnivån indikeras av antalet sektioner som tänts i belastningsstapeln. När alla fem sektionerna lyser är batteriet fulladdat. Varje stapel motsvarar 20 % av batteriets laddningskapacitet.

120 Vac	230 Vac	Beskrivning
		Överbelastning: Den utrustning som är ansluten till UPS-enheten drar mer ström än vad som tillåts av UPS-märkningen.
EVENT		**Händelse:** Händelseräknaren visar antalet inträffade händelser som har fått UPS-enheten att växla över till batteridrift.
IN OUT LOAD		**In:** Ineffekt. **Ut:** Uteffekt. **Belastning:** Uteffekt.
SEE MANUAL		**Systemfel upptäckt:** Ett internt systemfel har uppstått. Felnumret visas på displayen. Se *kapitel "Systemfel och meddelandekoder" på sidan 15*.
AVR		**Automatisk spänningsreglering (AVR):** UPS-enheten har en AVR-förstärkningsfunktion som automatiskt reglerar låga eller höga ingångsspänningsnivåer utan att använda batteriström. När den här indikatorn är tänd kompenserar UPS-enheten för låg ingångsspänning. När den här indikatorn är tänd kompenserar UPS-enheten för hög ingångsspänning.
		Ljud av: En upplyst linje igenom ikonen indikerar att ljudlarmet är inaktiverat.
		Batterifel upptäckt: Ikonen blinkar för att visa att batteriet kopplats bort. När ikonen är kontinuerligt upplyst har UPS-enheten inte klarat av ett självtest eller så närmar sig batteriet slutet av sitt serviceliv och måste bytas ut. Se *kapitel "Systemfel och meddelandekoder" på sidan 15*.
		På batteri: UPS-enheten förser den anslutna utrustningen med backupkraft från det anslutna batteriet.

LCD-statusindikator

Status	LCD-ikon	Ljudlarm	Ljudlarm avbryts
På batteri UPS-enheten förser den anslutna utrustningen med kraft från batteriet.		Piper 4 gånger var 30:e sekund.	Pipljudet avbryts när strömmen från elnätet återställs eller när UPS-enheten stängs av.
Nätströmsöverbelastning Överbelastning har uppstått medan UPS-enheten kördes på nätström.		Konstant ton	Larmet slutar när icke väsentlig utrustning kopplas bort eller när UPS-enheten stängs av
Överbelastat batteri Överbelastning har uppstått medan UPS-enheten kördes på batteriström.		Konstant ton	Larmet slutar när icke väsentlig utrustning kopplas bort eller när UPS-enheten stängs av.
Lågt batteri UPS-enheten förser den anslutna utrustningen med batteriström och batteriet är snart helt urladdat.		Piper kontinuerligt	Pipljudet avbryts när strömmen från elnätet återställs eller när UPS-enheten stängs av.
Batterifel upptäckt UPS-enheten körs på nätström. Batteriet ger inte den förväntade backupen.		UPS-enheten piper två gånger för att indikera att batteriet är bortkopplat. UPS-enheten piper kontinuerligt i en minut var femte timme för att indikera att batteriet måste bytas ut.	Kontrollera att batterianslutningen är ordentligt gjord. Batteriet närmar sig slutet på sitt serviceliv och måste bytas ut.

Status	LCD-ikon	Ljudlarm	Ljudlarm avbryts
Systemfel upptäckt UPS-enheten har ett internt fel.	**120 Vac-modeller** SEE MANUAL **230 Vac-modeller**	N/A	Identifiera felmeddelandet på skärmen och se till kodtabellen i*kapitlet "Systemfel och meddelandekoder" på sidan 15*.

Skärmmeny

Huvuddelen av skärmen visar olika parametrar hos UPS-enheten. Genom att trycka på menyknappen kan man bläddra genom de olika menyerna programmerade för utspänning, körtid, inspänning, SmartConnect-status etc.

Funktionsreferensguide

Normalt läge

Funktion	Knapp	Tid (sekunder)	UPS-status	Beskrivning
Ström				
Ström på		**0.2**	Av	Tryck på STRÖMBRYTAREN för att starta UPS-enheten. UPS-enheten körs på nätström. Om ingen nätström finns tillgänglig körs UPS-enheten på batteriström.
Ström av		**5**	På	Tryck på strömbrytaren för att stänga av UPS-enheten med hjälp av avstängningsfördröjning. För att stänga av enheten på en gång trycker du på och håller nere strömbrytaren i 5 sekunder.
Display				
Menyknapp		**0.2**	På	Menyknappen visar nästa datapost på skrämen. Om skärmen är avstängd för att spara energi, tryck på menyknappen för att tända skärmen.
Ljud av				
Aktivera/ inaktivera		**2**	På	Aktivera eller inaktivera ljudlarmen. **Ljudavstängning**ssymbolen tänds och enheten avger en ljudsignal.
Återställningsfel		**2**	Fel	När ett fel har identifierats trycker du på STRÖMBRYTAREN för att ta bort den visuella indikeringen och återgå till vänteläge.

Konfigurationsläge

Konfigurationsläget gör det möjligt att justera UPS-parametrar och initiera kontrollåtgärder. För att starta konfigurationsläget håll samtidigt nere knapparna TYSTA och MENY i 2 sekunder tills systemet avger ett kort pip och skärmen blinkar för att indikera att UPS-enheten har startat konfigurationsläget.

I konfigurationsläget visar MENY-knappen de tillgängliga alternativen på skärmen. TYSTA-knappen ändrar konfigurationsinställningar för det alternativet.

Observera: När UPS upptäcker ingen aktivitet under 20 sekunder i konfigurationsläget eller när knapparna TYSTAoch MENY trycks ner samtidigt i 2 sekunder tills systemet avger ett kort pip, återgår UPS-enheten till normalläget.

Funktion	Alternativ	Beskrivning
Uppgradering av fast programvara	• UP.0 UP.0 = giltig fast programvara och skiljer sig från den fasta programvaran som körs för tillfället UP.0 • UP.1 UP.1 = bekräfta uppgradering av fast programvara UP.1 • UPd UPd = uppgradering av fast programvara pågår UPd	Det här läget visas endast när fast programvara lagras i minnet, och skiljer sig från den fasta programvaran som körs för tillfället. UP.0 anger att ny fast programvara är tillgänglig och den skiljer sig från den nuvarande fasta programvaran, men kommer inte att installeras förrän användaren anger det. Genom att trycka på Tysta uppmanas UPS-enheten att installera ny fast programvara och ändra skärmen till UP.1. UP.1 indikerar att systemet är klart för installation av fast programvara. Tryck på Meny för att installera fast programvara och avsluta konfigurationsläget, eller tryck på Tysta för att återgå till UP.0 (avbryta installationen av fast programvara).
Självtest	• 0: Standardinställning St.0 su0740g • 1: Börja självtest St.1 su0740h	Standardinställningen St.0 indikerar att ett självtest inte har begärts Genom att trycka på Tysta begärs ett självtest och ändrar skärmen till St.1. Tryck på Meny för att starta självtestet och avsluta konfigurationsläget, eller Tysta för att återgå till St.0 (avbryta självtestet). **Observera:** Självtester fungerar endast när utgången är på.
Strömkvalitet	• Bra Pq.3 su0740i • Medel Pq.2 su0740j • Dålig Pq.1 su0740k	Välj intervall för Känslighet beroende på önskad kvalitet på utgående växelström: • Pq.3: (Standard) Good (bra) - om bra väljs kommer enheten att gå på batteriström oftare för att ge den renaste strömförsörjningen till ansluten utrustning. Använd denna inställning när ingångsströmmen vanligtvis är bra eftersom den ger den renaste strömförsörjningen till den anslutna belastningen. • Pq.2 - Fair (tillräcklig) bör väljas om enheten drivs med batteri alltför ofta på hög inställning. Det gör enheten mindre känslig för störningar i ingångsströmmen. Använd denna inställning när linjeingången utsätts ofta för variationer. • Pq.1 - Om Poor (dålig) väljs kommer UPS-enheten att tolerera mer variationer i strömmen och går mer sällan på batteri. Enheten levereras från fabriken med inställningen Good (bra).

Funktion	Alternativ	Beskrivning
Inställning för utspänning	• för 120V-modeller: 110 -> 120 -> 127 • för 230V-modeller: 220 -> 230 -> 240 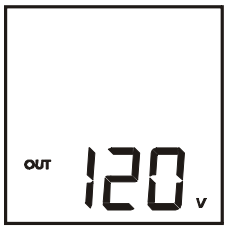	Välj utspänningen (inte tillgänglig på vissa modeller)
LCD Energisparläge	• dP.0 = inaktivera • dP.1 = aktivera 	dP.1 - Aktiverad (standard) - Om aktiverad kommer LCD-skärmen att automatiskt tonas ned efter 60 sekunders inaktivitet dP.0 - Inaktiverad - Skärmen förblir tänd på obestämd tid.
Kommunikationsprotokoll	• cP.0 = inaktivera • cP.1 = aktivera 	**Aktiverar/inaktiverar Modbus-kommunikationsprotokoll.** cP.1 (aktiverad) är standard.
Aktivera grönt läge	• 0: Inaktivera 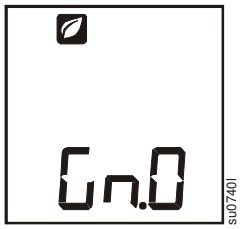 su0740l • 1: Aktivera 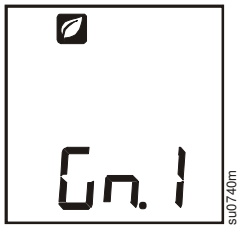 su0740m	När grönt läge är aktiverat körs UPS-enheten på den mest effektiva nivån genom att förbigå oanvända AVR-komponenter när acceptabel växelspänning är närvarande. UPS-enheten kommer att starta och avsluta grönt läge automatiskt när det är aktiverat. Aktiverad är standard.
SmartConnect fjärrkommandon	• rc.0:fjärrkontroll inaktivera • rc.1:fjärrkontroll aktivera 	När den är aktiverad kan SmartConnect skicka kommandon och konfigurering till UPS-enheten. rc.0, inaktiverad är standard.
Byte av batteri	• rb.0: Inget batteribyte 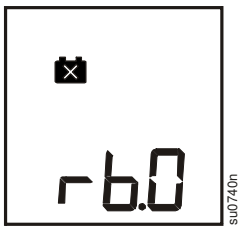 su0740n • rb.1: Byte av batteri 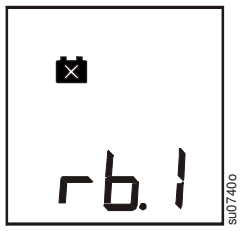 su0740o	rb.0 - Bytte inte batteri (standard) rb.1 - Batteriet har bytts ut Välj rb.1 för att ange att batteriet har bytts ut. Detta återställer konstanterna för kalibreringen av batteritiden till standard för ett nytt batteri.

Funktion	Alternativ	Beskrivning
SmartConnect-produktnyckel	cod	Visar den 14 tecken långa SmartConnect-produktnyckeln i 4 delar varje gång Tysta trycks ner. För att se tecknen, tryck på Meny för att bläddra mellan grupperna. Grupperna visas med decimalkomma för att underlätta att veta vilken del av koden som visas. Exempelvis: Kod -> 123 -> -> 4.56-> -> 78.9 -> -> 0.1.2 -> -> 34

Felsökning

Problem och möjlig orsak	Lösning
UPS-enheten startar inte eller det finns inte någon uteffekt.	
Enheten har inte startats.	Tryck en gång på knappen ON för att starta UPS-enheten.
UPS-enheten är inte ansluten till elnätet.	Kontrollera att strömkabeln är ordentligt ansluten till enheten och till elnätet.
Inkretsbrytaren har löst ut.	Minska UPS:ens belastning. Koppla bort icke nödvändig utrustning och återställ kretsbrytaren.
Enheten visar mycket låg eller ingen ingående nätspänning.	Kontrollera elförsörjningen till UPS-enheten genom att ansluta en bordslampa. Är ljuset mycket svagt ska du låta kontrollera nätspänningen.
Batterianslutningskontakten är inte ordentligt ansluten.	Kontrollera att alla batterianslutningar är ordentligt anslutna.
Det föreligger ett internt UPS-fel.	Låt bli att använda UPS-enheten. Kontakta omedelbart kundtjänst.
UPS-enheten drivs på batteri medan den är ansluten till ingående nätspänning.	
Inkretsbrytaren har löst ut.	Minska UPS:ens belastning. Koppla bort icke nödvändig utrustning och återställ kretsbrytaren.
Det rinns mycket hög eller mycket låg nätspänning eller nätspänning med störningar.	Flytta UPS-enheten till ett annat uttag på en annan krets. Testa inspänningen med nätspänningsskärmen. Om det är OK för den anslutna utrustningen ska du sänka UPS-enhetens känslighet.
UPS-enheten avger tillfälliga ljudsignaler.	
UPS:en fungerar normalt.	Ingen. UPS-en hjälper till att skydda all inkopplad utrustning.
UPS:en ger inte förväntad backuptid.	
UPS-batteriet är svagt på grund av ett strömavbrott som nyligen inträffat eller närmar sig slutet av livstiden.	Ladda batteriet. Batterier kräver laddning efter långvariga strömavbrott och slits snabbare när de används ofta eller när de är i drift vid höga temperaturer. Om batteriet är nära slutet av sin livslängd ska du överväga att byta det även om batteriindikatorn inte är tänd.
UPS-enheten känner av en överbelastning.	Kontrollera UPS-enhetens belastning på skärmen. Koppla från utrustning som inte är absolut nödvändig, t.ex. skrivare.
Skärmens gränssnittsindikator blinkar i följd.	
UPS-enheten har stängts ner av programvara eller ett extra tillbehörskort.	Ingen. UPS-enheten kommer att starta om automatiskt när nätströmmen kommer tillbaka.
Felindikatorlampan är tänd. UPS-enheten visar ett felmeddelande och avger ett konstant pipande ljud.	
Internt UPS-fel har upptäckts.	Låt bli att använda UPS-enheten. Kontakta omedelbart kundtjänst.
Byt batteri-ikonen är tänd och UPS-enheten piper i en minut var femte timme.	
Batteriet har låg laddning.	Låt batteriet laddas i minst fyra timmar. Utför sedan ett självtest. Om problemet kvarstår efter laddning ska du byta batteriet.
Byt batteri-ikonen blinkar och UPS-enheten piper varannan sekund.	
Utbytesbatteriet är inte rätt isatt.	Kontrollera att batterianslutningen är ordentligt gjord.

Problem och möjlig orsak	Lösning
UPS-enheten visar ett meddelande om kabeldragningsfel (Felkod G.00).	
Ledningsfel som upptäcks inkluderar saknad jordning, Linjeneutral polaritetsomvandling och överbelastad Neutral.	Indikatorlampan för systemfel blinkar i 2 sekunder och stängs av i 1 sekund för att ange kabeldragningsfel. Om UPS-enheten indikerar kabeldragningsfel ska en behörig elektriker anlitas för att kontrollera byggnadens eldragning. (Gäller endast för 120 V-enheter.)
Batteriets livslängdsstatus (Felkod L.01/L.02)	Om LCD-skärmen indikerar att batteriets livslängd är nära slutet eller har överskridits, tryck på Tysa i 0,2 sekund för att acceptera larmet.

Systemfel och meddelandekoder

120 Vac

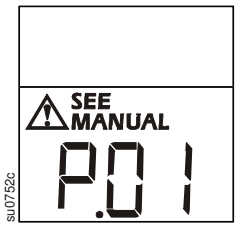

230 Vac

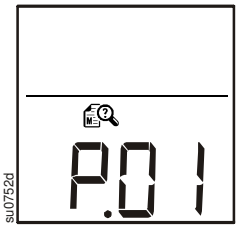

P.00	Utgående överbelastning	**b.00**	Batteri frånkopplat
P.01	Utgående kortslutning	**b.01**	Batteri med för hög spänning
P.02	Utgående överspänning	**b.02**	Batteri måste bytas ut
P.03	Transformator likström i obalans	**b.03**	Batteri Övertemperatur
P.04	Enheten har överhettats	**b.04**	Batteriladdare
P.05	Tillbakamatningsrelä fel	**b.05**	Batteri temperatur sensor
P.06	AVR-reläfel	**b.07**	Batteri hög temperatur indikator
P.08	Utgångsreläfel	**b.12**	Batteri spänningssensor fel
P.13	Inverterfel		
P.17	Grönt reläfel		
G.00	Kabeldragning	**G.07**	EPO aktiv (reserverad endast för 2200 VA- och 3000 VA-modeller)
G.01	EEPROM	**G.08**	Fel fast programvara
G.02	AD-omvandlare	**G.09**	Oscillator
G.03	Logisk strömförsörjning	**G.10**	Fel mätning
G.04	Intern kommunikation	**G.11**	Undersystem
G.05	UI-knapp		
G.06	Behöver fabriksinställning		
L.01	Livstid nästan slut	**L.02**	Livstid överskriden
Skärmikonen Se Manual visas inte när UPS-enheten stöter på följande SmartConnect-kommunikationstillstånd:			
Sc.0	SmartConnect ingen Ethernet	**Sc.5**	SmartConnect säkrar (Transport Layer Security “TLS” har fastställts)
Sc.1	SmartConnect tjänst ansluten	**Sc.6**	SmartConnect ansluts (programlänk fastställs med moln)
Sc.2	SmartConnect adresserar (får lokal adress DHCP)	**Sc.7**	SmartConnect inaktiverad (när ett wombat-kort sätts in eller en konfiguration har inaktiverat LCE för inbyggda system)
Sc.3	SmartConnect löser (adressering klar löser DNS)	**Sc.8**	SmartConnect förbjuden enheten är i fabriksläge eller hårdvaran förhindrar drift (EEPROM-, MAC- Fel upptäckt)
Sc.4	SmartConnect avtalar (ingen DNS upptäckt)		

För ytterligare information om systemfel, kontakta kundsupport på APC by Schneider Electric:s webbplats, www.apc.com/support.

SmartConnect

Med APC SmartConnect kan du övervaka UPS-enhetens hälsa och status från alla enheter som är anslutna till internet. Gå till www.smartconnect.apc.com för att läsa mer.

Batteribyte

Lämna alltid in förbrukade batterier för återvinning.
För information om återanvändning av förbrukade batterier, se informationsbladet om batterideponering som medföljde utbytesbatteriet.

Batteritiden beror mycket på temperatur och användning. För att ta reda på när batterier ska bytas har Smart-UPS-modeller en förutsägande datummärkning för batteribyte och automatiska (och konfigurerbara) självtest.

Byt ut batterierna ofta för att hålla högsta tillgänglighet. För att säkerställa skydd och hög prestanda, använd endast äkta APC-utbytesbatterimoduler (RBC™). APC:s utbytesbatterimoduler innehåller instruktioner för byte och kassering av batterier. Beställ ett utbytesbatteri på APC by Schneider Electric-webbplatsen, www.apc.com.

UPS-modell	Nytt batteri	Batterimodul
SMC1000C, SMC1000IC	APCRBC142	Blysyra, 1 modul
SMC1500C, SMC1500IC	RBC6	
SMC1000-2UC, SMC1000I-2UC	APCRBC124	
SMC1500-2UC, SMC1500I-2UC	APCRBC157	

Transport

1. Stäng av och koppla från all ansluten utrustning.
2. Koppla bort enheten från elnätet.
3. Koppla bort alla interna och externa batterier (om möjligt).
4. Följ transportinstruktionerna som beskrivs under *Service* i den här manualen.

Service

Om enheten kräver service ska du inte returnera den till återförsäljaren. Följ nedanstående steg:

1. Läs avsnittet *Felsökning* i manualen för att eliminera vanliga problem.
2. Om problemet kvarstår, kontakta APC by Schneider Electric:s kundtjänst genom APC webbplats, **www.apc.com**.
    a. Anteckna modellnummer och serienummer samt inköpsdatum. Modell- och serienummer finns på enhetens bakpanel.
    b. Ring APC:s kundtjänst så kommer en tekniker att försöka lösa problemet via telefon. Om detta inte är möjligt utfärdar teknikern ett s.k. RMA-nummer (Returned Material Authorization Number).
    c. Reparationen är gratis under enhetens garantiperiod.
    d. Tiden för service och retur kan variera mellan olika länder. Se APC:s webbplats för landsspecifika instruktioner.
3. Undvik skada vid transport genom korrekt förpackning av enheten. Använd aldrig polystyrenkulor i förpackningen. Skador som uppstår under transport omfattas inte av garantin.
    a. **KOPPLA ALLTID IFRÅN UPS BATTERIER före transport enligt U.S. Department of Transportation (DOT) och IATA-bestämmelser.** De inbyggda batterierna kan sitta kvar i UPS:en.
4. Skriv det RMA-nummer som du har fått från kundtjänst på förpackningens utsida.
5. Skicka tillbaka enheten med försäkrad, förbetald transport till adressen du fick av kundtjänsten.

Begränsad fabriksgaranti

Schneider Electric IT Corporation (SEIT) garanterar att dess produkter är fria från material- och tillverkningsdefekter under en period på två (2) år från inköpsdatum. Under den här garantin är SEIT förpliktade att, efter eget val, reparera eller byta defekta produkter. Reparation eller byte av defekt produkt eller delar därav förlänger inte den ursprungliga garantiperioden.

Denna garanti gäller endast för den ursprungliga köparen som måste registrera produkten inom tio dagar från inköpsdatum. Produkter kan registreras online på warranty.apc.com.

SEIT ska inte hållas ansvarigt under garantiperioden om tester och undersökningar utesluter att den påstådda defekten hos produkten inte finns eller om den har orsakats av slutanvändaren eller någon tredje persons felanvändning, vårdslöshet, felaktig installation eller tester eller om produkten används i strid mot SEIT:s rekommendationer eller specifikationer. Vidare skall SEIT inte hållas ansvarigt för defekter som orsakats av: 1) icke auktoriserade försök att reparera eller modifiera produkten, 2) felaktig eller otillräcklig spänning eller anslutning, 3) felaktiga platsförhållanden, 4) Force majeure, 5) utsättning för element eller 6) stöld. Inte i något fall skall SEIT ha något ansvar under denna garantiperiod för någon produkt där serienumret har ändrats, flyttats eller tagits bort.

MED UNDANTAG AV VAD SOM ANGES OVAN FINNS DET INGA GARANTIER, UTTALADE ELLER UNDERFÖRSTÅDDA, ENLIGT LAG ELLER ANDRA, FÖR PRODUKTER SOM SÅLTS, SERVATS ELLER LEVERERATS UNDER DETTA AVTAL ELLER I SAMBAND MED DETTA.

SEIT FRÅNSÄGER SIG ALLA UNDERFÖRSTÅDDA GARANTIER OM SÄLJBARHET, TILLFREDSSTÄLLELSE OCH LÄMPLIGHET FÖR ETT SÄRSKILT SYFTE.

SEIT:S UTTRYCKTA GARANTIER KOMMER INTE ATT FÖRSTORAS, FÖRMINSKAS ELLER PÅVERKAS AV OCH INGET ÅTAGANDE ELLER ANSVAR KOMMER ATT KOMMA FRÅN SEIT SOM ÅSTADKOMMITS PÅ GRUND AV TEKNISKA ELLER ANDRA RÅD ELLER SERVICE I SAMBAND MED PRODUKTERNA.

DE FÖREGÅENDE GARANTIERNA OCH ÅTGÄRDERNA ÄR EXKLUSIVA OCH GÄLLER I STÄLLET FÖR ALLA ANDRA GARANTIER OCH ÅTGÄRDER. GARANTIERNA SOM FRAMLAGTS OVAN UTGÖR SEITS ENDA ANSVAR OCH KÖPARENS EXKLUSIVA ERSÄTTNING FÖR EVENTUELLA BROTT MOT SÅDANA GARANTIER. SEITS GARANTIER GÄLLER ENDAST ORIGINALKÖPAREN OCH ÖVERGÅR INTE TILL TREDJE PART.

SEIT, DERAS TJÄNSTEMÄN, DIREKTÖRER, FILIALER ELLER ANSTÄLLDA, KAN UNDER INGA OMSTÄNDIGHETER HÅLLAS ANSVARIGA FÖR NÅGON FORM AV INDIREKTA, SPECIELLA ELLER FÖLJDAKTIGA SKADOR ELLER SKADESTÅNDSANSPRÅK SOM UPPKOMMIT PÅ GRUND AV ANVÄNDNING, SERVICE ELLER INSTALLATION, AV PRODUKTERNA, OAVSETT OM SÅDANA SKADOR UPPSTÅR GENOM BROTT MOT GARANTIBESTÄMMELSERNA ELLER AVTALSBROTT, OBEROENDE AV FEL, OAKTSAMHET ELLER STRIKT ANSVAR ELLER OM SEIT HAR GETT RÅD I FÖRVÄG OM MÖJLIGHETEN TILL SÅDANA SKADOR. SPECIFIKT ÅTAR SIG SEIT INTE NÅGOT ANSVAR FÖR NÅGRA KOSTNADER, SOM T.EX. FÖRLUST AV INTÄKTER ELLER VINSTER (OAVSETT OM DE ÄR DIREKTA ELLER INDIREKTA), FÖRLUST AV UTRUSTNING, FÖRLORAD ANVÄNDNING AV UTRUSTNINGEN, FÖRLUST AV PROGRAMVARA, FÖRLUST AV DATA, KOSTNADER FÖR ERSÄTTNINGSUTRUSTNING, KRAV FRÅN TREDJE PART ELLER ANNAT.

INGENTING I DENNA BEGRÄNSADE GARANTI SKALL EFTERSTRÄVA ATT UTESLUTA ELLER BEGRÄNSA SEITS ANSVAR FÖR DÖDSFALL ELLER PERSONSKADOR SOM ORSAKATS AV SEITS OAKTSAMHET ELLER BEDRÄGLIG ORIKTIG FRAMSTÄLLNING, ELLER I DEN UTSTRÄCKNING ATT DET INTE KAN UTESLUTAS ELLER BEGRÄNSAS AV GÄLLANDE LAG.

För att erhålla service under garantin måste du få ett RMA-nummer (Returned Material Authorization) från kundtjänst. Kunder med garantianspråk kan använda SEIT:s nätverk med kundtjänst världen över via SEIT:s webbplats: **www.apc.com**. Välj ditt land i rullgardinsmenyn. Öppna supportfliken överst på webbsidan för att få information om kundsupport i din region. Produkterna måste returneras med transportkostnaderna förbetalda och ha en kort beskrivning av det inträffade problemet bifogad, samt bevis på datum och inköpsställe.

APC by Schneider Electric
Global kundtjänst

Kundtjänst för denna eller någon annan APC by Schneider Electric-produkt finns tillgänglig utan kostnad på något av följande sätt:

- Besök APC by Schneider Electrics webbplats om du vill se dokument i APC by Schneider Electrics kunskapsbasen och skicka begäran om kundsupport.
  - **www.apc.com** (Företagets huvudkontor)
    Gå till din lokala APC by Schneider Electrics webbplats för information om specifika länder som erbjuder kundsupport.
  - **www.apc.com/support/**
    Global support genomsöker APC by Schneider Electrics kunskapsbas och använder e-support.
- Kontakta APC by Schneider Electrics kundtjänst via telefon eller e-post.
  - Lokala, landsspecifika centra: gå till **www.apc.com/support/contact** för kontaktinformation.
  - Kontakta APC by Schneider Electric-representanten, eller en annan distributör som du har köpt din APC by Schneider Electric-produkt hos, för information om hur du erhåller lokal kundsupport.

Vissa modeller är ENERGY STAR®-kvalificerade.
För mer information om din modell gå till http://www.apc.com.

© 2022 APC by Schneider Electric. APC, the APC logo, Smart-UPS and Smartconnect ägs av Schneider Electric Industries S.A.S. eller deras dotterbolag. Alla övriga varumärken tillhör sina respektive ägare.