# SEP6 PDU : Installation du rack PDU basic

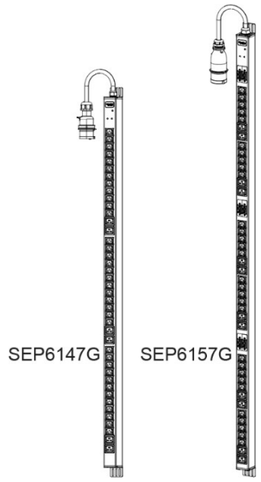


## Assistance Clientèle Mondiale

L'assistance clientèle pour ce produit est disponible sur la page Web **www.se.com/fr**.

© 2026 Schneider Electric.

**JPT49901** **02/2026**

## Présentation

Cette fiche contient des informations relatives à l'installation de votre PDU SEP6. Lisez attentivement les instructions.

### Réception

Inspectez l'emballage et son contenu afin de détecter tout dommage éventuel survenu au cours du transport. Assurez-vous que toutes les pièces ont été envoyées. Signalez immédiatement tout dommage causé par le transport à l'agent d'expédition. Signalez sans tarder toute pièce manquante, endommagée ou tout autre problème à Schneider ou à votre revendeur Schneider.

### Recyclage des matériaux

Les matériaux d'expédition sont recyclables. Veuillez les conserver en vue de leur réutilisation ou de leur mise au rebut conformément à la réglementation en vigueur.

## Sécurité

Lisez les informations suivantes avant d'installer ou d'utiliser votre rack PDU Schneider Electric.

**⚠⚠DANGER**

**RISQUE DE CHOC ÉLECTRIQUE, D'EXPLOSION OU D'ARC ÉLECTRIQUE**

- Le rack PDU est destiné à être installé et exploité par du personnel qualifié, dans un emplacement contrôlé à accès restreint.
- N'utilisez pas le rack PDU si les caches de celui-ci sont retirés. Ce rack PDU est conçu uniquement pour un usage en intérieur.
- N'installez pas ce rack PDU dans un endroit trop humide ou trop chaud. N'installez jamais de câblage, d'équipement ou de rack PDU pendant un orage.
- Branchez ce rack PDU uniquement sur une prise de courant avec mise à la terre. La prise secteur doit être connectée à un circuit de dérivation ou de protection du réseau électrique (fusible ou disjoncteur) approprié. Toute connexion à une prise secteur peut provoquer une décharge électrique.
- N'utilisez ni rallonge électrique ni adaptateur avec ce rack PDU.
- Si une prise de courant n'est pas accessible à l'équipement, une prise de courant doit être installée. Ne travaillez jamais seul dans un environnement dangereux.
- Assurez-vous que le cordon d'alimentation, la prise et la fiche électrique sont en bon état.
- Débranchez le rack PDU de la prise secteur avant d'installer ou de relier un équipement pour limiter les risques de décharge électrique lorsque vous ne pouvez pas vérifier la mise à la terre. Rebranchez le rack PDU lorsque toutes les connexions sont terminées.
- N'essayez pas de manipuler les connecteurs métalliques, quels qu'ils soient, avant d'avoir mis l'unité hors tension.
- Dans la mesure du possible, connectez et déconnectez les câbles de signalisation d'une seule main pour éviter les risques d'électrocution possibles en touchant deux surfaces ayant une masse différente.
- Cette unité ne contient aucun composant pouvant être réparé par l'utilisateur. Les réparations doivent uniquement être réalisées par les techniciens de maintenance ayant suivi une formation en usine.
- Un courant de fuite élevé provenant des charges associées est possible. Si le courant de fuite total dépasse 3,5 mA, reliez la prise de terre supplémentaire du rack PDU à une prise de terre fiable de votre installation avant de mettre le rack PDU sous tension.

**Le non-respect de ces instructions peut entraîner des blessures graves ou mortelles.**

**⚠AVERTISSEMENT**

**RISQUE D'INCENDIE**

- Cet équipement doit être connecté à un circuit dédié à prise unique, protégé par un disjoncteur ou un fusible de même intensité nominale que le rack PDU.
- La prise secteur ou la prise d'alimentation sert à déconnecter le rack PDU. Assurez-vous que la prise secteur du rack PDU est proche du rack PDU et facilement accessible.
- Certains modèles de rack PDU sont équipés de prises CEI C14 ou C20. Il incombe à l'utilisateur d'utiliser le cordon d'alimentation approprié.

**Le non-respect de ces instructions peut entraîner des blessures graves, voire mortelles.**

## Installation

Montez verticalement le rack PDU sur un rack NetShelter™ ou sur un rack standard EIA-310.

### Option 1 - Installation verticale à l'aide de supports

1. Installez les deux (2) supports sur le rack PDU à l'aide des huit (8) vis M3 x 12 fournies.

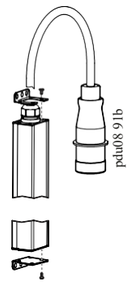


2. Fixez le PDU au rack à l'aide des quatre (4) vis autotaraudeuses M5 x 10 mm fournies.

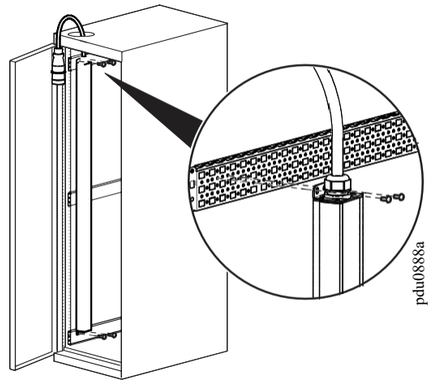


### Option 2 - Chevilles de fixation sans outil

Les chevilles de fixation du rack PDU sont installées en usine.
Insérez les deux chevilles de montage dans les orifices du canal situé sur le panneau arrière du rack.

Enclenchez le rack PDU en la poussant vers le bas jusqu'à ce qu'il se verrouille en position.

**REMARQUE :** Lors de l'installation du rack PDU, vérifiez que la fiche du câble d'alimentation est accessible et que le PDU est branché à une prise de courant mise à la terre.

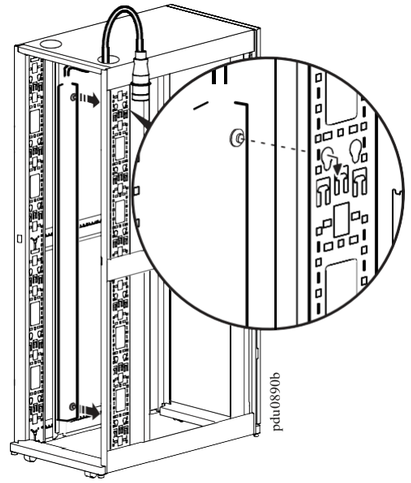

## Caractéristiques

| | SEP6147G | SEP6157G |
|---|---|---|
| **Électriques** | | |
| Tension nominale d'entrée | 200/346 à 240/415 V CA 3 PHASE | |
| Intensité maximale en entrée (phase) | 16 A | 32 A |
| Fréquence d'entrée | 50/60 Hz | |
| Connexion d'entrée | CEI-309 16 A 3P+N+E | CEI-309 32 A 3P+N+E |
| Tension de sortie | 200 à 240 V CA 1 PHASE | |
| Connexions de sortie | L1/L2/L3 :<br>Douze (12)/CEI-320-C13<br>Courant de sortie max. 10 A<br>Deux (2) prises CEI-320-C19<br>Courant de sortie max. 16 A | L1 Banc 1/Banc 2/<br>L2 Banc 3/Banc 4/<br>L3 Banc 5 /Banc 6 :<br>Cinq (5) prises CEI 320-C13<br>Courant de sortie max. 10 A<br>Deux (2) prises CEI-320-C19<br>Courant de sortie max. 16 A |
| Disjoncteurs | NA | Six (6) disjoncteurs hydrauliques-magnétiques unipolaires 16 A |
| **Physiques** | | |
| Dimensions (H x l x P) | 1500 x 56 x 56 mm<br>(59,06 x 2,20 x 2,20 po) | 1800 x 56 x 56 mm<br>(70,87 x 2,20 x 2,20 po) |
| Longueur du cordon d'alimentation d'entrée | 2 m (6,56 ft) | |
| Dimensions avec emballage (H x L x P) | 1660 × 170 × 126 mm<br>(65,35 x 6,69 x 4,96 po) | 1960 × 170 × 126 mm<br>(77,17 x 6,69 x 4,96 po) |
| Poids/Poids d'expédition | 2,80 kg (6,17 lb)/<br>3,90 kg (8,60 lb) | 4,85 kg (10,69 lb)/<br>6,20 kg (13,67 lb) |
| **Environnementales** | | |
| Altitude maximale (au-dessus du niveau de la mer) : fonctionnement/stockage | 0 à 3 000 m (0 à 10 000 pi)/0 à 15 000 m (0 à 50 000 pi) | |
| Température : fonctionnement/stockage | -5 à 60 °C (23 à 140 °F)/-25 à 65 °C (-13 à 149 °F) | |
| Humidité : fonctionnement/stockage | 5 à 95% HR, sans condensation | |
| **Conformité** | | |
| Compatibilité électromagnétique | EN55035, EN55032 | |
| Normes de sécurité | RCM, CE, TUV, UKCA, EN/CEI62368-1 | |
| Adresse de contact CE dans l'UE | Schneider Electric, 35 rue Joseph Monier 92500<br>Rueil-Malmaison, France | |
| Environnement | RoHS & Reach | |

## Applications sensibles telles que l'assistance vitale

### Politique générale

Schneider Electric ne recommande pas l'utilisation de ses produits dans les situations suivantes :

- Dans les applications de maintien en vie où l'on peut raisonnablement s'attendre à ce qu'une défaillance ou un dysfonctionnement du produit Schneider Electric entraîne une défaillance du dispositif de maintien en vie ou affecte de manière significative sa sécurité ou son efficacité.
- Pour l'administration de soins hospitaliers.

Schneider Electric ne vendra pas sciemment ses produits pour une utilisation dans de telles applications à moins qu'elle ne reçoive des garanties écrites satisfaisantes pour Schneider Electric selon lesquelles (a) les risques de blessures ou de dommages ont été minimisés, (b) le client assume tous ces risques, et (c) la responsabilité de Schneider Electric est protégée de manière adéquate dans ces circonstances.

### Exemples d'appareils de survie

L'expression *appareil de survie* comprend, sans s'y limiter, les analyseurs d'oxygène néonatal, les stimulateurs nerveux (qu'ils soient utilisés pour l'anesthésie, le soulagement de la douleur ou à d'autres fins), les appareils d'auto-transfusion, les pompes à sang, les défibrillateurs, détecteurs et alarmes d'arythmie, stimulateurs cardiaques, systèmes d'hémodialyse, systèmes de dialyse péritonéale, incubateurs de ventilation néonatale, ventilateurs (pour adultes et nourrissons), ventilateurs d'anesthésie, pompes à perfusion et tout autre dispositif désigné comme « critique » par la FDA des États-Unis.

Il est possible de commander des dispositifs de câblage de qualité hospitalière et une protection contre les courants de fuite à titre d'options sur de nombreux systèmes UPS de Schneider Electric. Schneider Electric ne prétend pas que les unités comportant ces modifications sont certifiées ou répertoriées comme étant de qualité hospitalière Schneider Electric ou tout autre organisme. Par conséquent, ces unités ne satisfont pas aux exigences requises pour être utilisées dans le cadre de l'administration de soins aux patients.

### Interférence des fréquences radio

Toute modification ou altération de cet appareil non expressément approuvée par la partie responsable de sa conformité peut annuler l'autorisation dont bénéficie l'utilisateur d'utiliser cet équipement.

## Garantie usine de deux ans

Cette garantie s'applique uniquement aux produits que vous avez achetés pour les utiliser conformément aux instructions données dans ce manuel.

### Conditions de Garantie

Schneider Electric garantit que ses produits sont exempts de défauts de matériaux et de fabrication pendant une période de deux ans à compter de la date d'achat. Schneider Electric réparera ou remplacera les produits défectueux couverts par la présente garantie. Cette garantie ne s'applique pas au matériel qui a été endommagé par accident, négligence ou mauvaise utilisation, ou qui a été modifié de quelque manière que ce soit. La réparation ou le remplacement d'un produit défectueux ou d'une pièce de celui-ci ne prolonge pas la période de garantie initiale. Toute pièce fournie dans le cadre de cette garantie peut être neuve ou avoir été réusinée.

### Garantie non transférable

Cette garantie ne s ' applique qu ' à l ' acheteur d ' origine, qui doit avoir enregistré correctement le produit.
Vous pouvez enregistrer le produit sur le site Internet de Schneider Electric, www.se.com.

### Exclusions

Dans le cadre de cette garantie, Schneider Electric ne peut être tenu responsable si, après contrôle et examen, il s'avère que le produit n'est pas défectueux ou que le défaut présumé est la conséquence d'une mauvaise utilisation, d'une négligence, d'une mauvaise installation ou d'un mauvais contrôle de la part de l'acheteur ou d'un tiers. Par ailleurs, Schneider Electric ne sera pas responsable, au titre de la garantie, des tentatives non autorisées de réparation ou de modification, d'une tension ou d'une connexion électrique incorrecte ou inadéquate, de conditions d'utilisation sur site inappropriées, d'une atmosphère corrosive, d'une réparation, d'une installation, d'une exposition aux éléments, d'un cas de force majeure, d'un incendie, d'un vol ou d'une installation contraire aux recommandations ou spécifications de Schneider Electric ou, en tout état de cause, si le numéro de série de Schneider Electric a été modifié, effacé ou retiré, ou de toute autre cause sortant du champ d'application de l'utilisation envisagée.

IL N'EXISTE AUCUNE GARANTIE, EXPRESSE OU IMPLICITE, PAR EFFET DE LA LOI OU DE TOUTE AUTRE MANIÈRE, CONCERNANT LES PRODUITS VENDUS, RÉPARÉS OU FOURNIS EN VERTU DU PRÉSENT CONTRAT OU EN RELATION AVEC CELUI-CI. SCHNEIDER ELECTRIC REJETTE TOUTE GARANTIE IMPLICITE DE QUALITE MARCHANDE, DE SATISFACTION ET D'ADÉQUATION À UN USAGE PARTICULIER. LES GARANTIES EXPLICITES DE SCHNEIDER ELECTRIC NE PEUVENT ÊTRE ÉTENDUES, DIMINUÉES OU AFFECTÉES PAR LES CONSEILS OU SERVICES TECHNIQUES OU AUTRES OFFERTS PAR SCHNEIDER ELECTRIC CONCERNANT LES PRODUITS, ET AUCUNE OBLIGATION OU RESPONSABILITÉ NE PEUT S'EN DEGAGER. LES GARANTIES ET RECOURS SUSMENTIONNÉS SONT EXCLUSIFS ET REMPLACENT TOUTES LES AUTRES GARANTIES ET RECOURS. LES GARANTIES ÉNONCÉES CI-DESSUS CONSTITUENT LA SEULE RESPONSABILITÉ DE SCHNEIDER ELECTRIC ET LE SEUL RECOURS DE L'ACHETEUR EN CAS DE VIOLATION DE CES GARANTIES. LES GARANTIES OCTROYÉES S'APPLIQUENT UNIQUEMENT À L'ACHETEUR ET NE SONT PAS TRANSFÉRABLES À UN TIERS.

SCHNEIDER ELECTRIC, SES RESPONSABLES, DIRECTEURS, AFFILIÉS OU EMPLOYÉS NE PEUVENT EN AUCUN CAS ÊTRE TENUS RESPONSABLES DE DOMMAGES INDIRECTS, SPÉCIAUX, CONSÉCUTIFS OU PUNITIFS, SOUS QUELQUE FORME QUE CE SOIT, SURVENANT À LA SUITE DE L'UTILISATION, DE L'ENTRETIEN OU DE L'INSTALLATION DES PRODUITS, QUE CES DOMMAGES SURVIENNENT DANS LE CADRE D'UN CONTRAT OU D'UN ACTE ILLICITE, INDÉPENDAMMENT DE LA FAUTE, DE LA NÉGLIGENCE OU DE LA RESPONSABILITÉ STRICTE, QUE SCHNEIDER ELECTRIC AIT ÉTÉ OU NON INFORMÉ À L'AVANCE DE LA POSSIBILITÉ DE TELS DOMMAGES. EN PARTICULIER, SCHNEIDER ELECTRIC N'EST RESPONSABLE D'AUCUN COÛT, TEL QUE LA PERTE DE PROFITS OU DE REVENUS, LA PERTE D'ÉQUIPEMENT, LA PERTE D'UTILISATION D'ÉQUIPEMENT, LA PERTE DE LOGICIELS, LA PERTE DE DONNÉES, LES COÛTS DE SUBSTITUTS, LES RÉCLAMATIONS PAR DES TIERS OU AUTRES.

AUCUN REPRÉSENTANT, EMPLOYÉ OU AGENT DE SCHNEIDER ELECTRIC N'EST AUTORISÉ À APPORTER DES ANNEXES OU DES MODIFICATIONS AUX CONDITIONS DE LA PRÉSENTE GARANTIE. LES CONDITIONS DE LA GARANTIE NE PEUVENT ÊTRE MODIFIÉES, LE CAS ÉCHÉANT, QUE PAR ÉCRIT ET AVEC LA SIGNATURE D'UN AGENT SCHNEIDER ELECTRIC ET DU SERVICE JURIDIQUE.

### Réclamations sous garantie

Les clients désirant effectuer une réclamation peuvent accéder à l'assistance clients de Schneider Electric par le biais de la page Assistance du site Web de Schneider Electric Web, www.se.com/fr/support.
Sélectionnez votre pays dans le menu déroulant situé en haut de la page. Sélectionnez l ' onglet Support pour obtenir les coordonnées du service d ' assistance clients dans votre région.