Instalación y Personalización

Armario NetShelter™ HS

AR9300SP
AR9387SP
AR9307SP
AR9180SP

990-5893-009

Fecha de publicación: 8/2017

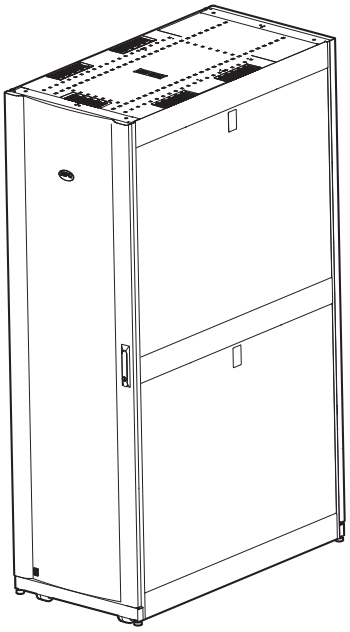

Schneider Electric

Descargo de responsabilidad de Schneider Electric

Schneider Electric no garantiza que la información que se presenta en este manual sea fidedigna, esté libre de errores o sea completa. No se pretende que esta Publicación sea un sustituto de un plan de desarrollo operativo y específico del emplazamiento detallado. Por lo tanto, Schneider Electric no asume ninguna responsabilidad por daños, violaciones de códigos, instalación incorrecta, fallos del sistema o cualquier otro problema que pudiera surgir a raíz del uso de esta Publicación.

La información contenida en esta Publicación se proporciona tal cual y ha sido preparada exclusivamente con el fin de evaluar el diseño y la construcción de centros de datos. Esta Publicación ha sido compuesta de buena fe por Schneider Electric. Sin embargo, no se hace ninguna declaración ni se da ninguna garantía, expresa o implícita, en cuanto a lo completo o la exactitud de la información que contiene esta Publicación.

EN NINGÚN CASO SCHNEIDER ELECTRIC NI NINGUNA EMPRESA MATRIZ, AFILIADA O FILIAL DE SCHNEIDER ELECTRIC NI SUS RESPECTIVOS RESPONSABLES, DIRECTORES O EMPLEADOS SERÁN RESPONSABLES DE NINGÚN DAÑO DIRECTO, INDIRECTO, EMERGENTE, PUNITIVO, ESPECIAL O ACCESORIO (INCLUIDOS, SIN LIMITACIÓN, LOS DAÑOS POR PÉRDIDA DE NEGOCIO, CONTRATO, INGRESOS, DATOS, INFORMACIÓN O INTERRUPCIÓN DE NEGOCIO) QUE RESULTE DEL USO O LA INCAPACIDAD DE USO DE ESTA PUBLICACIÓN O DEL CONTENIDO, O QUE SURJA DE ESTOS O ESTÉ RELACIONADO CON ESTOS, AUN EN EL CASO DE QUE SCHNEIDER ELECTRIC HAYA SIDO NOTIFICADA EXPRESAMENTE DE LA POSIBILIDAD DE TALES DAÑOS. SCHNEIDER ELECTRIC SE RESERVA EL DERECHO A HACER CAMBIOS O ACTUALIZACIONES CON RESPECTO A LA PUBLICACIÓN O SU CONTENIDO O FORMATO EN CUALQUIER MOMENTO SIN PREVIO AVISO.

Los derechos de copyright, intelectuales y demás derechos de propiedad en el contenido (incluyendo, pero sin limitación, el software, audio, video, texto y fotografías) corresponden a Schneider Electric o sus otorgantes de licencias. Todos los derechos sobre el contenido no expresamente concedidos aquí están reservados. No se concede licencia para, ni se asignan, ni se pasan de otra forma derechos de ningún tipo a las personas que acceden a esta información.

Esta Publicación no se puede revender ni en parte ni en su totalidad.

Índice

Información importante sobre seguridad 1
Introducción 2
Desembalaje del armario 3
- Descargo de responsabilidad 3
- Inspección 3
- Recicle 3
- Etiquetas 3

Identificación de los componentes 4
- Armario 4
- Tornillería 5
- Herramientas incluidas 5

Instalación del armario 6
- Traslado del armario 6
- Nivelación del equipo 7
- Unión de los armarios 8
- Afianzamiento del armario 9
- Puesta a tierra del armario 10
  - Ubicación de la puesta a tierra en el armario 10

Instalación de paneles laterales, cubierta superior y puertas 11
- Paneles laterales 11
- Cubierta superior 11
- Desmontaje de las puertas 12
- Instalación de las puertas 12
- Inversión de la puerta delantera 13

Instalación de equipos 15
- Ajuste de las bridas de montaje verticales 15
  - Colocación de las bridas de montaje verticales 15
  - Ajuste de las bridas de montaje verticales 16
- Instalación de los equipos 17
  - Para instalar equipos de montaje en rack en el armario: 17
  - Tuercas enjauladas 17
- Cómo retirar las tapas de los recortes para cables 18

Organización de los cables 19
- Canales de accesorios 19
- Ajuste de los canales de accesorios 20

Especificaciones 21
- Dimensiones 21
- Flujo de aire* 21

Garantía limitada de fábrica 22
Condiciones de la garantía 22
Garantía intransferible 22
Exclusiones 22
Reclamaciones de la garantía 23

Información importante sobre seguridad

Lea las instrucciones detenidamente para familiarizarse con el equipo antes de intentar instalarlo, hacerlo funcionar, o realizar reparaciones o tareas de mantenimiento en el mismo. A lo largo de este manual o en el equipo pueden aparecer los siguientes mensajes para advertir de posibles peligros o llamar la atención sobre información que aclara o simplifica un procedimiento.

La adición de este símbolo a una etiqueta de seguridad de peligro (Danger) o advertencia (Warning) indica que existe un peligro eléctrico que resultará en lesiones personales si no se siguen las instrucciones.

Este es el símbolo de alerta de seguridad. Se usa para alertarlo de posibles peligros de lesiones personales. Obedezca todos los mensajes de seguridad que siguen a este símbolo para evitar posibles lesiones o la muerte.

⚠ DANGER (PELIGRO)

DANGER (PELIGRO) indica una situación de peligro inminente que, si no se evita, **ocasionará** la muerte o lesiones graves.

⚠ WARNING (ADVERTENCIA)

WARNING (ADVERTENCIA) indica una situación potencialmente peligrosa que, si no se evita, **puede ocasionar** la muerte o lesiones graves.

⚠ CAUTION (PRECAUCIÓN)

CAUTION (PRECAUCIÓN) indica una situación potencialmente peligrosa que, si no se evita, **puede ocasionar** lesiones menores o moderadas.

CAUTION (PRECAUCIÓN)

CAUTION (PRECAUCIÓN), utilizado sin el símbolo de alerta de seguridad, indica una situación potencialmente peligrosa que, si no se evita, **puede ocasionar** daños en el equipo.

NOTICE (AVISO)

NOTICE (AVISO) aborda prácticas no relacionadas con las lesiones personales que incluyen ciertos peligros medioambientales, daños potenciales o la pérdida de datos.

Introducción

Los armarios NetShelter HS de Schneider Electric son armarios de alta calidad para el almacenamiento de hardware de montaje en rack normalizado (EIA/ECA-310) de 483 mm (19 in), que incluye servidores, aparatos utilizados para la comunicación de voz, datos, conexión e interconexión de redes, así como dispositivos de protección de alimentación.

Estos armarios están disponibles en versiones de 600 mm (23,6 in) y 800 mm (31,5 in) de ancho. Hay disponibles bridas de montaje vertical opcionales para los armarios de 800 mm (31,5 in) para permitir la instalación de equipos de telecomunicaciones EIA/ECA de 23 in.

Debe comprar una rampa (pieza AR9000RAMP) para descargar el armario.

Desembalaje del armario

⚠ WARNING (ADVERTENCIA)

PELIGRO DE VUELCO

- Este armario se vuelca fácilmente. Tenga suma precaución al desembalarlo o trasladarlo.
- Se requieren, al menos, cuatro personas para desembalar y trasladar el armario.
- Antes de mover el armario sobre sus ruedas, coloque 158 kg (348 lb) de equipos en la parte inferior del mismo para una mayor estabilidad.
- Cuando mueva el armario sobre sus ruedas:
  - Asegúrese de que las patas niveladoras estén levantadas.
  - Asegúrese de que las personas que muevan el armario se coloquen a los lados y que no haya personas ni objetos en el camino del armario.
  - Empuje el armario únicamente hacia adelante o hacia atrás. Nunca lo empuje hacia los costados.

No seguir estas instrucciones puede causar lesiones graves, la muerte o daños en el equipo.

⚠ WARNING (ADVERTENCIA)

PELIGRO DE EQUIPO PESADO

- Verifique que el lugar de instalación tenga la capacidad estructural necesaria para soportar los pesos combinados del armario y la carga estática (consulte “Especificaciones” en la página 21).
- No levante el armario utilizando cáncamos ni por otros medios.

No seguir estas instrucciones puede causar lesiones graves, la muerte o daños en el equipo.

Consulte la guía *Desembalaje del embalaje antigolpes* incluida con el armario para obtener instrucciones.

Descargo de responsabilidad

Schneider Electric no se responsabiliza de los daños sufridos durante la reexpedición de este producto.

Inspección

Inspeccione el paquete y el contenido para comprobar si se han producido daños durante el envío. Asegúrese de que no falta ninguna pieza. Informe inmediatamente de cualquier daño a la agencia de transportes. Póngase en contacto inmediatamente con Schneider Electric o con su distribuidor si falta algún elemento, si el producto ha sufrido daños, o en caso de que se haya producido cualquier otro tipo de problema.

Recicle

Los materiales de embalaje son reciclables. Guárdelos para volver a utilizarlos o deséchelos de forma adecuada.

Etiquetas

Mire a ver si hay información sobre seguridad adicional fijada al armario. Consulte la sección “Etiquetas” en la página 6 para obtener más información.

Identificación de los componentes

Armario

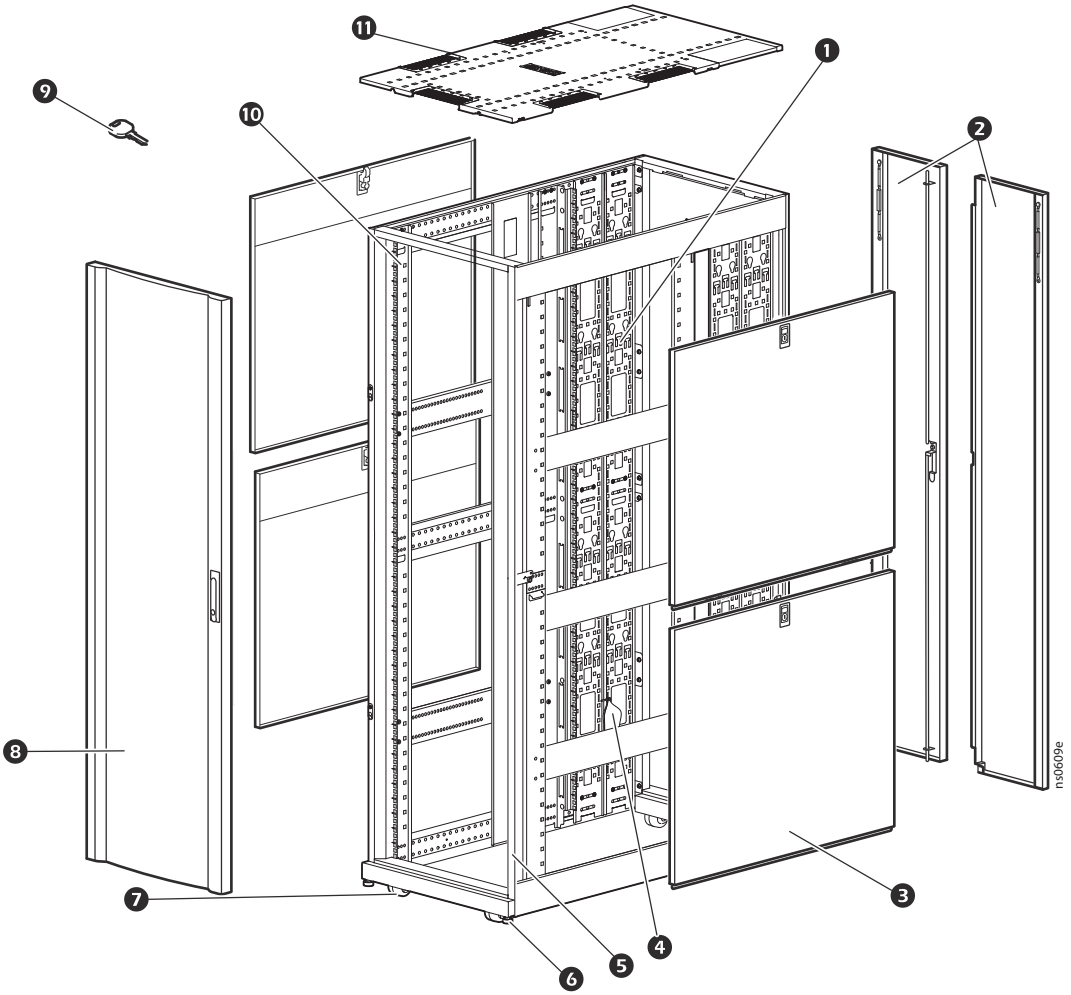

❶	Canal de accesorios de 0U vertical ajustable*	❼	Ruedas
❷	Puerta trasera de doble hoja retirable	❽	Puerta frontal retirable y reversible
❸	Panel lateral retirable con cerradura	❾	Llave para las puertas y los paneles laterales
❹	Bolsa de tornillería (véase la página 5)	❿	Bridas de montaje vertical
❺	Marco del armario	⓫	Cubierta superior
❻	Patas niveladoras ajustables		

* Los armarios de 1200 mm (47,24 in) de profundidad incluyen cuatro canales de accesorios de 0U verticales.

Tornillería

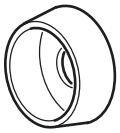

Arandela de copa de plástico (60)

Tornillo M6 x 16 de estrella (60)

M5 × 12 Tornillo (4)

Tuerca enjaulada (60)

Tapón de 7 mm (0,28 in) (4)

Herramientas incluidas

Herramienta para tuercas enjauladas (1)

Instalación del armario

Traslado del armario

⚠ WARNING (ADVERTENCIA)

PELIGRO DE VUELCO

- Este armario se vuelca fácilmente. Tenga suma precaución al desembalarlo o trasladarlo.
- Se requieren, al menos, cuatro personas para desembalar y trasladar el armario.
- Antes de mover el armario sobre sus ruedas, coloque 158 kg (348 lb) de equipos en la parte inferior del mismo para una mayor estabilidad.
- Cuando mueva el armario sobre sus ruedas:
  - Asegúrese de que las patas niveladoras estén levantadas.
  - Asegúrese de que las personas que muevan el armario se coloquen a los lados y que no haya personas ni objetos en el camino del armario.
  - Empuje el armario únicamente hacia adelante o hacia atrás. Nunca lo empuje hacia los costados.

No seguir estas instrucciones puede causar lesiones graves, la muerte o daños en el equipo.

⚠ WARNING (ADVERTENCIA)

PELIGRO DE EQUIPO PESADO

- Verifique que el lugar de instalación tenga la capacidad estructural necesaria para soportar los pesos combinados del armario y la carga estática (consulte “Especificaciones” en la página 21).
- No levante el armario utilizando cáncamos ni por otros medios.

No seguir estas instrucciones puede causar lesiones graves, la muerte o daños en el equipo.

Etiquetas. En el armario se pueden encontrar las siguientes etiquetas, que sirven para comunicar la información siguiente:

Etiqueta ❶: Peligro de vuelco genérico

Etiqueta ❷: Extienda los equipos montados en corredera uno cada vez

Ruedas. El armario puede moverse sobre sus ruedas con un máximo de 1588 kg (3500 lb) de equipo instalado. Una vez en su sitio, baje las patas niveladoras. Con las patas niveladoras bajadas, el armario estático se puede cargar con hasta 1928 kg (4250 lb) de equipo.

NOTA: Algunas etiquetas del armario indican información relacionada con las ruedas.
Consulte la etiqueta ❸ Umbrales de peso para patas niveladoras y ruedas.

Nivelación del equipo

Las patas niveladoras en las esquinas del equipo ayudan a proporcionar una base estable si el suelo es irregular, pero no tendrán el efecto deseado si la superficie del suelo está muy inclinada.

Asegúrese de que el armario está en la ubicación deseada. Retire las puertas delantera y trasera. Consulte las instrucciones en “Desmontaje de las puertas” en la página 12.
NOTA: Antes de retirar la puerta delantera, desenchufe los cables de tierra y cualquier otra conexión de cables que pueda interferir en el desmontaje de las puertas.

Introduzca un destornillador de estrella en el tornillo situado encima de cada una de las patas niveladoras. Gire el tornillo en el sentido de las agujas del reloj para alargar la pata niveladora hasta que se apoye firmemente sobre el suelo.
NOTA: Este método como mejor funciona es con un armario vacío o casi vacío.

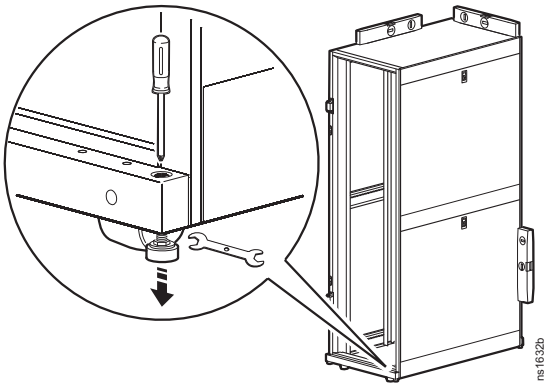

NOTICE (AVISO)
• También puede utilizarse una llave de extremo abierto de 13 mm para bajar las patas niveladoras si el armario está cargado con equipo. • No es necesario retirar las puertas si se usa la llave de extremo abierto de 13 mm.

Ajuste cada pata y, utilizando un nivel, ajuste las patas hasta que el armario esté nivelado y a plomo.

No instale las puertas hasta que el armario esté unido a los otros armarios en la fila.

Unión de los armarios

Una los armarios con los soportes suministrados para que queden alineados y proporcionar una mayor estabilidad. Los armarios se pueden unir con los paneles laterales instalados o sin instalar.

⚠ WARNING (ADVERTENCIA)
PELIGRO DE VUELCO Cuando se unen armarios la estabilidad es limitada. Asegure el armario al suelo antes de instalar equipos. **No seguir estas instrucciones puede causar lesiones graves, la muerte o daños en el equipo.**

Si están instaladas, retire las puertas delantera y trasera. Consulte las instrucciones en la “Desmontaje de las puertas” en la página 12.

Elija entre centros a 24 in o centros a 600 mm (véase la vista detallada abajo).

Alinee los armarios y localice los soportes de unión. Hay dos soportes en la parte delantera y dos soportes en la parte trasera de cada armario.

Los armarios se unen utilizando un tornillo M5 x 12 de cabeza avellanada, que se suministra en la bolsa de tornillería. Utilizando el extremo de estrella de la herramienta suministrada o una herramienta similar, inserte el tornillo en el orificio indicado y apriételo.

Instale las puertas. Consulte las instrucciones en la “Desmontaje de las puertas” en la página 12.

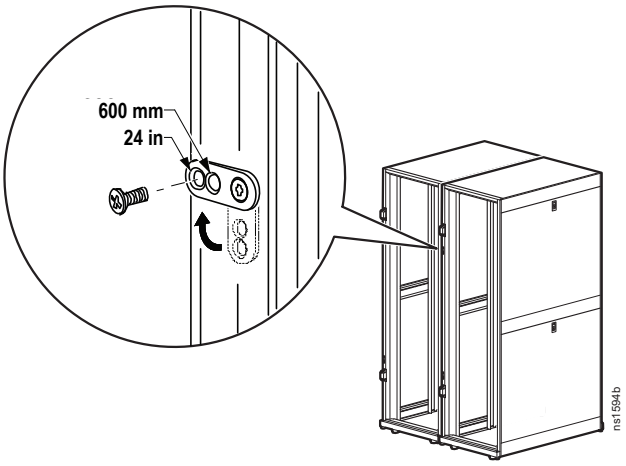

Afianzamiento del armario

⚠ WARNING (ADVERTENCIA)
PELIGRO DE VUELCO Asegure el armario al suelo antes de instalar equipos. **No seguir estas instrucciones puede causar lesiones graves, la muerte o daños en el equipo.**

Para asegurar el armario al suelo, utilice las ubicaciones para los elementos de fijación de la parte exterior o interior del armario y elija entre los accesorios que se muestran abajo (no incluidos).

Accesorio	Número de pieza	Descripción	
Kit de fijación	AR7701	Se fija externa o internamente al armario y al suelo para aumentar la estabilidad sin bloquear las entradas de cables. Incluye 4 soportes por unidad.	
Kit de fijación para regiones con gran actividad sísmica y OSHPD NetShelter SX	AR7701A-S	Se fija externa o internamente al armario y al suelo para aumentar la estabilidad. Incluye cuatro soportes por unidad.	
Placa estabilizadora de NetShelter SX	AR7700	Se fija externamente al armario y al suelo para aumentar la estabilidad. Incluye una placa por unidad.	

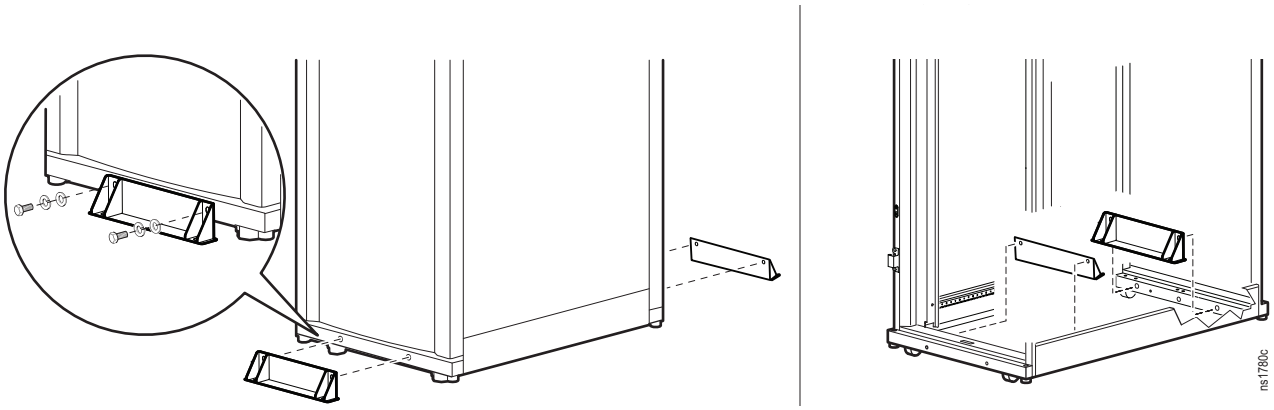

Puesta a tierra del armario

⚠ ⚠ DANGER (PELIGRO)

PELIGRO DE DESCARGA ELÉCTRICA

Se requiere la conexión del armario a la red de puesta a tierra común del edificio (CBN).

No seguir estas instrucciones causará lesiones graves o la muerte.

Cada armario deberá estar conectado directamente a una tierra común utilizando una de las ubicaciones de puesta a tierra designadas (dos piezas insertas de rosca M6) que se encuentran en la parte superior o inferior del armario.

- Utilice un kit de puente de red de puesta a tierra común (por ejemplo, el homologado [KDER] Panduit® RGCBNJ660PY o equivalente).
- Utilice arandelas de las que perforan la pintura entre el terminal de tierra y el marco del armario o quite la pintura del marco debajo de los terminales de tierra, según el artículo 250.12 de NEC NFPA 70.
- Apriete los tornillos a un par de 6,9 N-m (60 lb-in).

Ubicación de la puesta a tierra en el armario

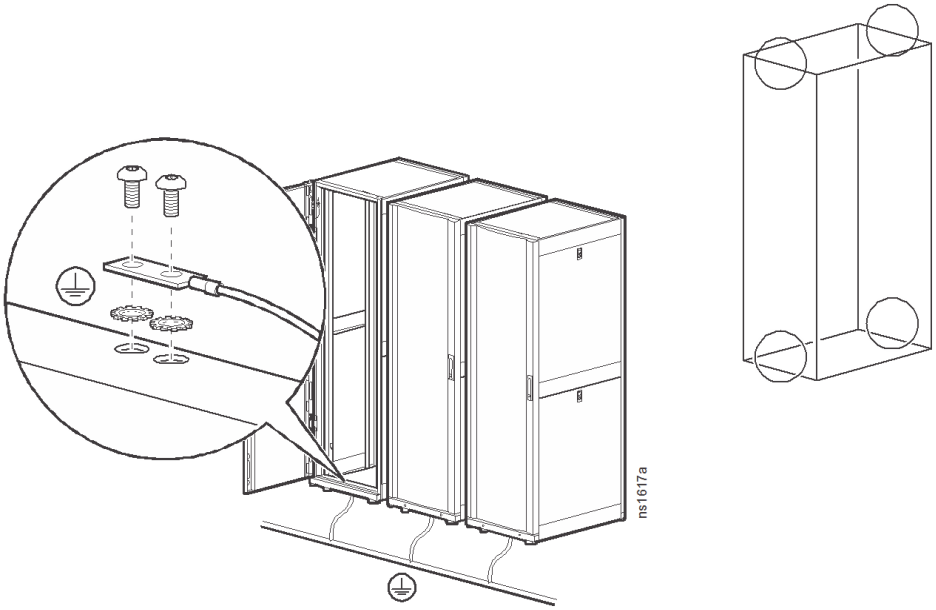

Instalación de paneles laterales, cubierta superior y puertas

Paneles laterales

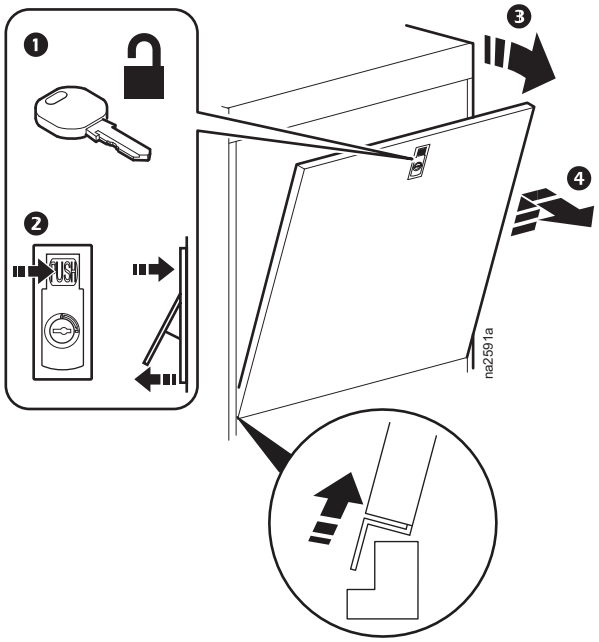

Cubierta superior

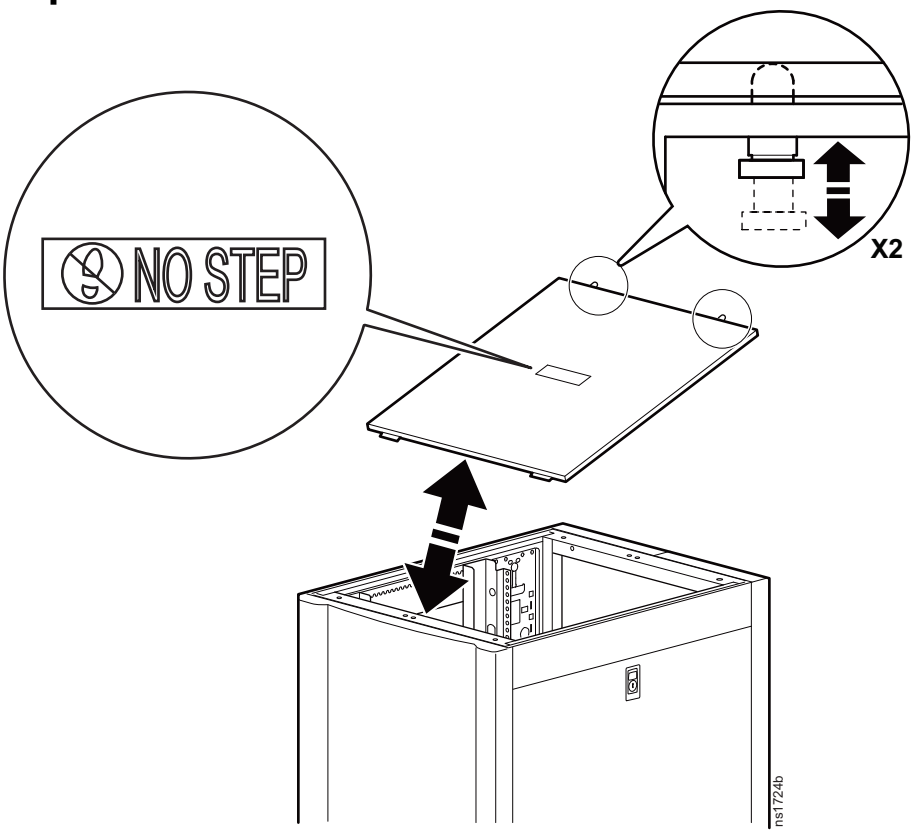

Desmontaje de las puertas

1. Abra la manilla de la puerta delantera del armario con la llave y abra la puerta.

2. Desconecte el cable de tierra y demás conexiones de cables que puedan interferir en el desmontaje de las puertas.

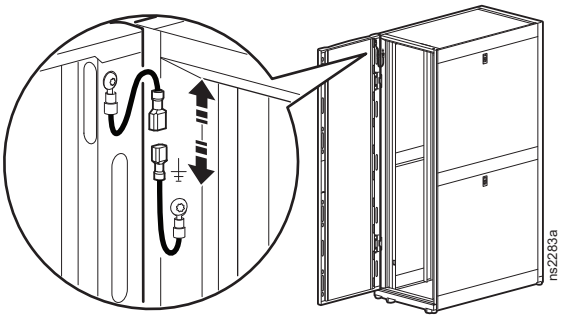

3. Las bisagras se separan levantando hacia arriba y hacia afuera. Con cuidado levante y tire de la puerta del armario hasta que los pasadores de las bisagras de la puerta queden libres de las bisagras del marco del armario.

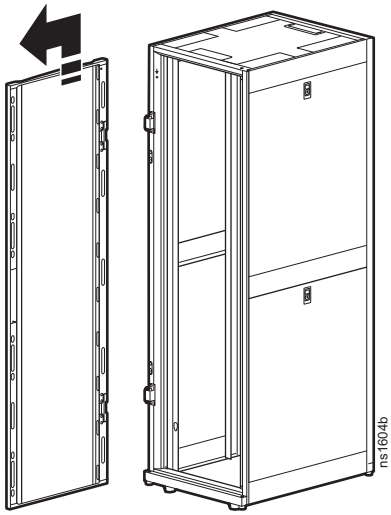

Instalación de las puertas

1. Las puertas se autoalinean sobre los pasadores de las bisagras cuando se instalan correctamente. Con la puerta a un ángulo de 90 grados con respecto a la parte delantera del armario, coloque la puerta sobre los pasadores de las bisagras ❶.

2. Lentamente baje la puerta de manera que se introduzcan en el marco del armario; asegúrese de que las bisagras de la puerta estén alineadas correctamente con las bisagras del marco del armario.

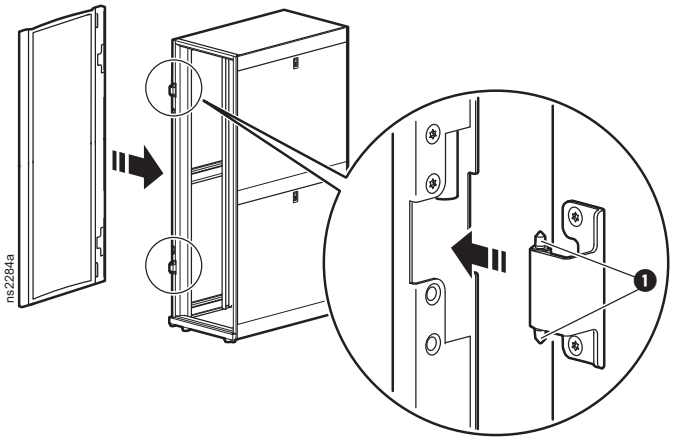

3. Desconecte el cable de tierra y las demás conexiones de cables.

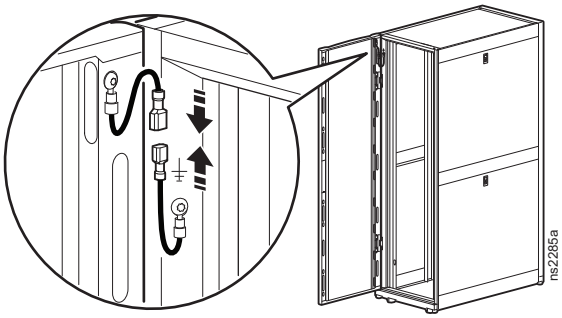

Inversión de la puerta delantera

NOTA: La puerta delantera se puede invertir de manera que se abra en sentido contrario. Este procedimiento asume que inicialmente, según se mira al armario, las bisagras están a la izquierda y la puerta se abre desde la derecha.

1. Quite la manilla retirando la placa atornillada. Tire de la manilla hacia afuera de la puerta.

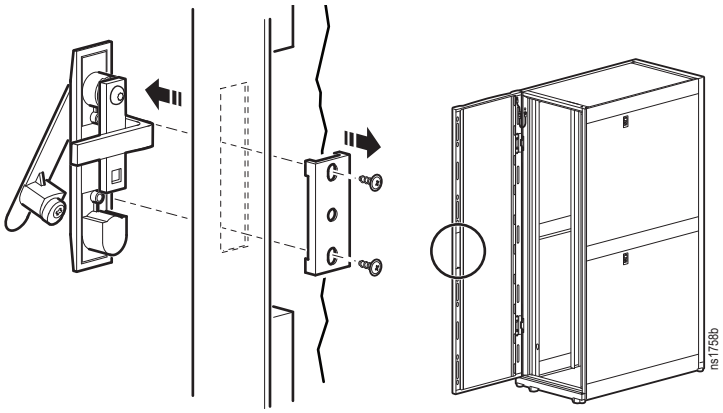

2. Desconecte el cable de tierra, y las demás conexiones de cables. Retire la puerta del marco. Consulte la sección “Desmontaje de las puertas” en la página 12 para obtener más información.

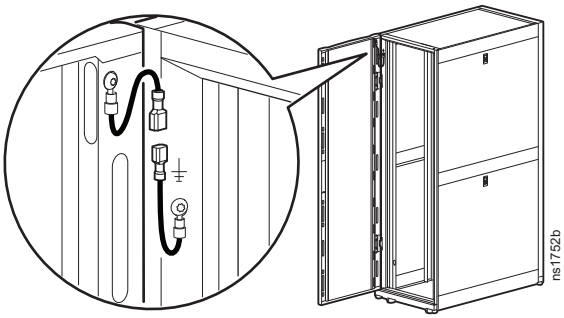

3. Localice la bisagra superior en el marco del armario. Retire los dos tornillos que sujetan la bisagra en su sitio. Instale la bisagra en el otro lado del marco del armario. Repita ese paso para la bisagra inferior.

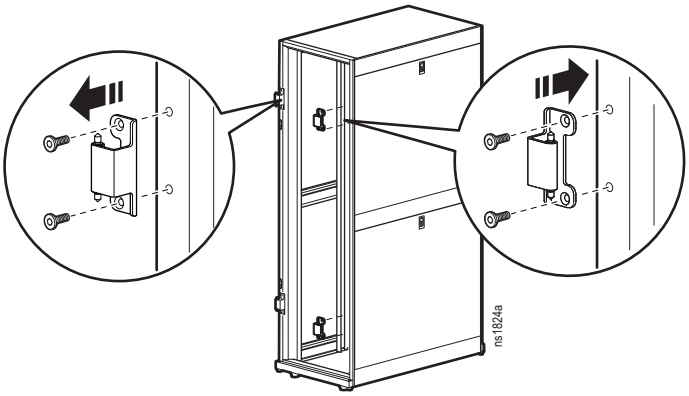

4. Gire la puerta ❶. Retire las bisagras de la puerta ❷ e instálelas en la ubicación alternativa de los orificios ❸. Las bisagras de la puerta deberán estar alineadas ahora con las bisagras del armario.

5. Instale la puerta ahora en las bisagras del otro lado del marco del armario. Para las instrucciones, véase “Desmontaje de las puertas” en la página 12. Conecte el cable de tierra y las demás conexiones de cables anteriormente desconectadas.

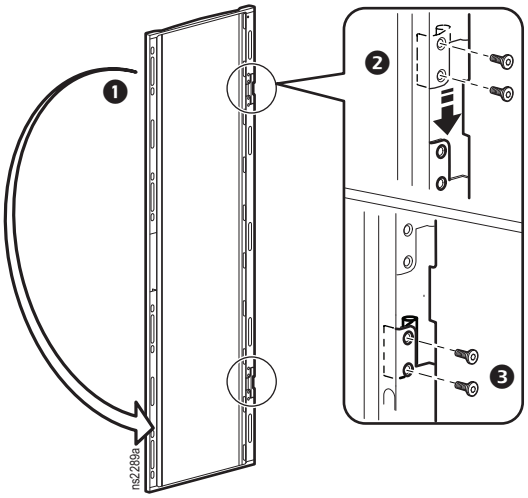

6. Localice la manilla de cerradura. Retire el tornillo de la leva, la arandela de la leva y la leva.

Gire la arandela de la leva 90 grados y el pestillo 180 grados.
Instale la manilla en la puerta.

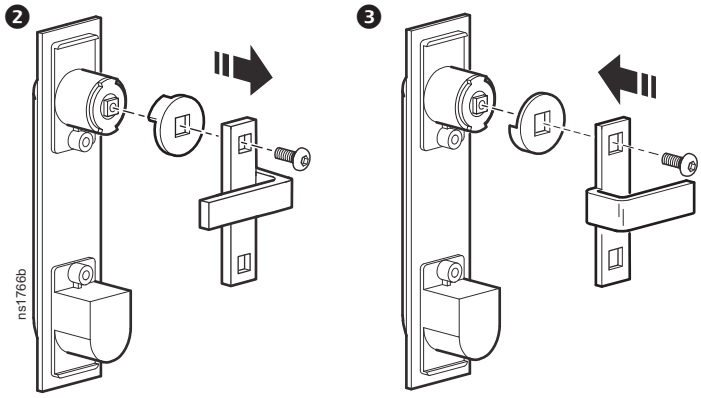

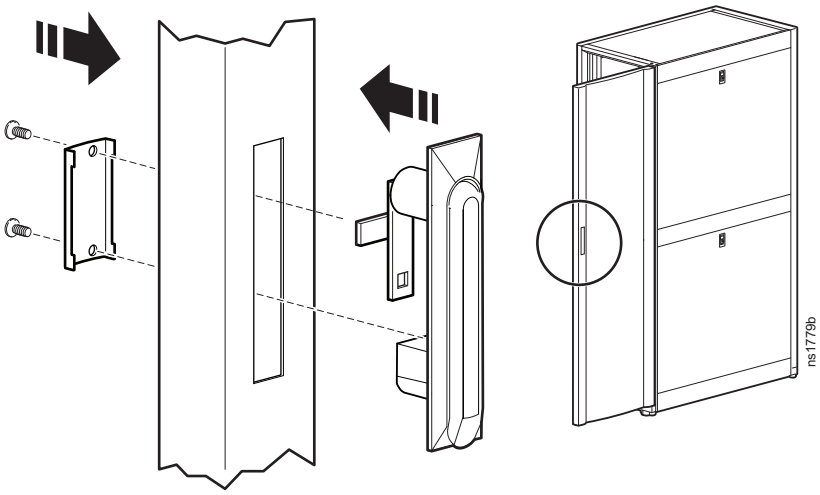

Instalación de equipos

NOTA: Los armarios NetShelter HS están pensados para su uso con equipos homologados. Si instala equipos no homologados, deberá evaluar la seguridad de su configuración.

Ajuste de las bridas de montaje verticales

Las bridas de montaje verticales vienen instaladas de fábrica a 737 mm (29 in), la ubicación correcta para su uso con equipos de montaje en rack.

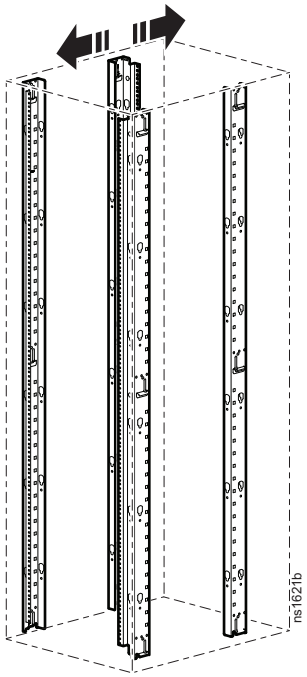

Las bridas de montaje se pueden ajustar hacia la parte delantera o trasera del armario para admitir distintos rieles o equipos de diferentes profundidades.

Una aplicación común para el armario de 800 mm (31,5 in) es desplazar las bridas a una profundidad de 476 mm (18,74 in) para alojar equipos de conexión en red y telecomunicaciones.

Colocación de las bridas de montaje verticales

- **Configuración 1:** El canal de accesorios está instalado. Las bridas de montaje verticales se pueden instalar a una distancia mínima de (**a**) y se pueden extender hasta (**b**).
- **Configuración 2:** El canal de accesorios está quitado. Las bridas de montaje verticales se pueden extender hasta (**c**).

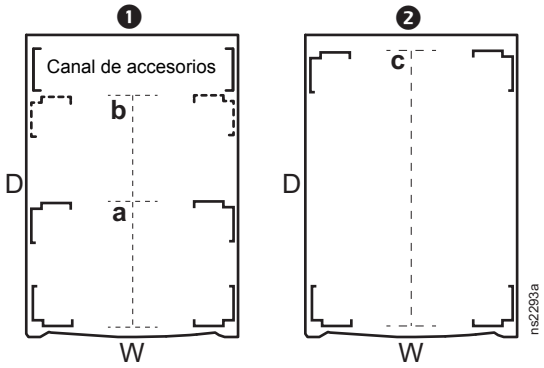

Vista

Anchura del armario (W)	Profundidad del armario (D)	a	b	c
800 mm	1070 mm	288,0 mm (11,34 in)	787,4 mm (31,00 in)	927,1 mm (36,5 in)
800 mm	1200 mm	288,0 mm (11,34 in)	800,1 mm (31,50 in)	1054,1 mm (41,50 in)
600 mm	1200 mm	211,8 mm (8,34 in)	787,4 mm (31,00 in)	1041,4 mm (41,00 in)

Ajuste de las bridas de montaje verticales

⚠ Caution (precaución)
PELIGRO DE CAÍDA DE EQUIPOS Retire todos los equipos instalados en las bridas de montaje verticales antes de realizar cualquier ajuste. **No seguir estas instrucciones puede causar lesiones o daños en el equipo.**

1. Retire los tornillos T25 Torx mientras sostiene la brida de montaje vertical en su sitio.

   ❶ Cada brida tiene tres ubicaciones internas para tornillos con cuatro tornillos cada una.

   ❷ Cada brida tiene dos tornillos externos fijados a un soporte horizontal. Los tornillos externos pueden encontrarse en alguno de los dos soportes horizontales.

   NOTA: Necesitará aplicar un par de 28-30 in-lb para este paso.

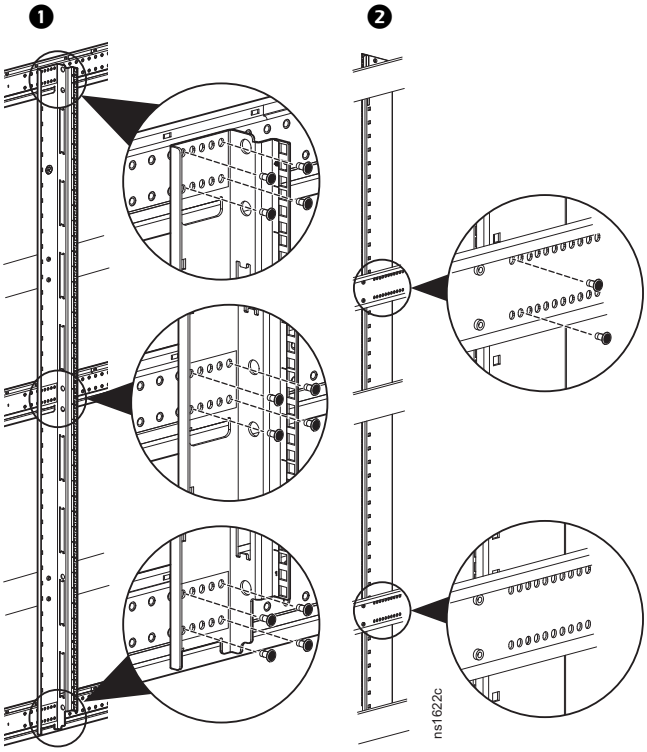

2. Mueva la brida de montaje a la posición deseada. Asegúrese de que las ubicaciones superior, media e inferior para los tornillos estén alineadas verticalmente.

   NOTA: Las bridas de montaje vertical se ajustan en incrementos de 13 mm (1/4 in).

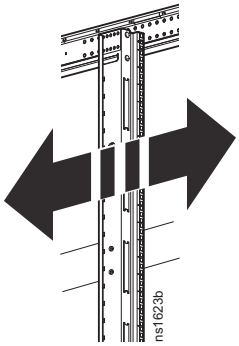

3. Vuelva a insertar los tornillos Torx y apriételos. (Consulte la ilustración para el paso 1).

   ❶ En cada brida, coloque, al menos, cuatro tornillos en cada una de las tres ubicaciones internas para tornillos.

   ❷ En cada brida, coloque dos tornillos en, al menos, una de las ubicaciones externas para tornillos.

   NOTA: Necesitará aplicar un par de 28-30 in-lb para este paso.

Instalación de los equipos

⚠ WARNING (ADVERTENCIA)

PELIGRO DE VUELCO

- Este armario se vuelca fácilmente. Asegúrese de que el armario esté asegurado al suelo antes de instalar equipos.
- Instale los equipos más pesados primero y hacia la parte inferior del armario para evitar un exceso de peso en la parte superior.
- No extienda los equipos en los rieles deslizantes hasta que no haya instalado 158 kg (348 lb) de equipos dentro de la parte inferior del armario para mayor estabilidad o hasta que no haya instalado la placa estabilizadora o los soportes de fijación. No extienda más de un equipo en los rieles deslizantes cada vez.

No seguir estas instrucciones puede causar lesiones graves, la muerte o daños en el equipo.

Para instalar equipos de montaje en rack en el armario:

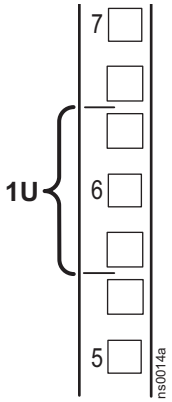

Examine las instrucciones de instalación del fabricante del equipo.

Localice el espacio en U superior e inferior en los rieles de montaje verticales. Cada tres orificios en los rieles de montaje hay un número para indicar el medio de un espacio en U.

Instale las tuercas enjauladas en el interior del riel de montaje vertical y luego instale el equipo.

Tuercas enjauladas

⚠ Caution (precaución)

PELIGRO DE CAÍDA DE EQUIPOS

NO instale las tuercas enjauladas verticalmente con los salientes enganchados en la parte superior e inferior del orificio cuadrado.

No seguir estas instrucciones puede causar lesiones o daños en el equipo.

Instalación: Schneider Electric ofrece un kit de tuercas enjauladas (AR8100) para orificios cuadrados.

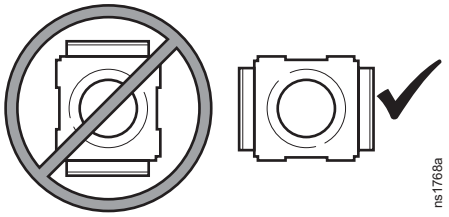

1. Instale las tuercas enjauladas horizontalmente con los salientes enganchados en los lados del orificio cuadrado. Inserte la tuerca enjaulada en el orificio cuadrado enganchando un saliente de la tuerca en el lado más lejano del orificio.
   NOTA: Instale las tuercas enjauladas en el interior de la brida de montaje vertical.
2. Coloque la herramienta para tuercas enjauladas en el otro lado de la tuerca y tire para encajarla en su sitio.

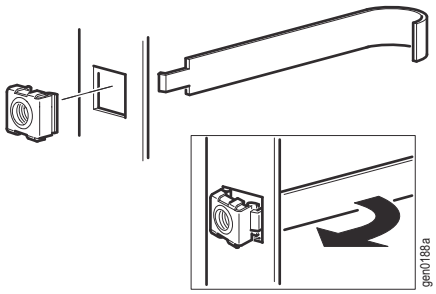

Extracción:

1. Retire los tornillos que haya.
2. Sujete la tuerca enjaulada y presione en los laterales para liberarla del orificio cuadrado.

Cómo retirar las tapas de los recortes para cables

En los armarios NetShelter HS de 800 mm (31,5 in) de ancho que incluyan equipos que requieran flujo de aire lateral, en el lado del armario más próximo a la toma de aire para los equipos, retire las tapas de los recortes para cables de la brida de montaje vertical delantera. Vuelva a instalar las tapas en los orificios de los recortes para cables de la brida de montaje vertical trasera del mismo lado del armario.

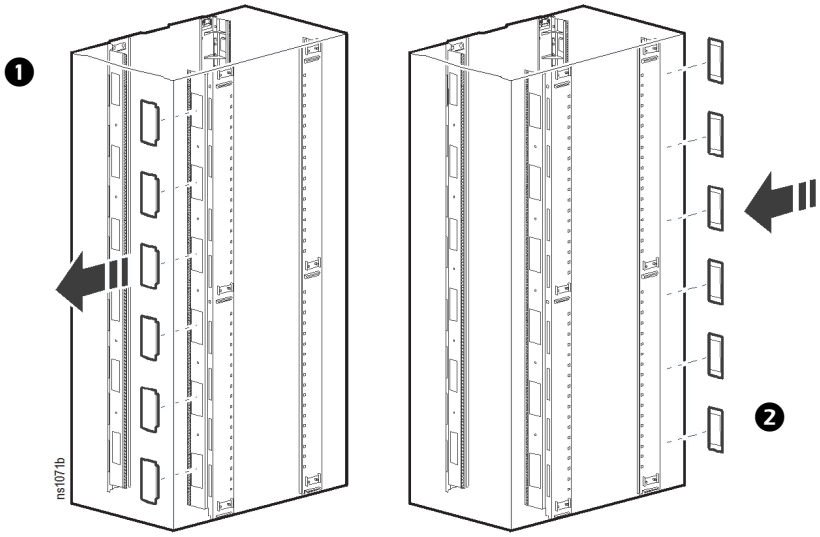

Organización de los cables

El armario NetShelter HS dispone de múltiples orificios de acceso de cables en la cubierta superior, en los laterales y en la parte inferior. Encamine, asegure y organice los cables utilizando esas aberturas.

Además, con el armario se incluyen dos organizadores de cables verticales traseros de 0U, o canales de accesorios. Hay disponibles más accesorios para la organización de los cables. Ingrese en **www.schneider-electric.com** o póngase en contacto con un revendedor de Schneider Electric para obtener más información.

Canales de accesorios

Los canales de accesorios proporcionan la posibilidad de montaje sin herramientas para las unidades de distribución de la alimentación (PDU) de rack y accesorios para la organización de los cables.

Se incluyen cuatro canales de accesorios con el armario de 1200 mm (47,24 in) de profundidad. Se incluyen dos con los demás armarios. La posición predeterminada de fábrica para los canales de accesorios es en la parte posterior del armario, como se muestra en el gráfico a la derecha.

Los canales también proporcionan lugares de fijación para los cables, así como otros orificios específicos para la organización de los cables con muchos soportes, sujetadores y aparatos de montaje sin herramientas para NetShelter.

De manera similar a las bridas de montaje, el canal de accesorios se puede mover a cualquier lugar a lo largo de los soportes laterales.

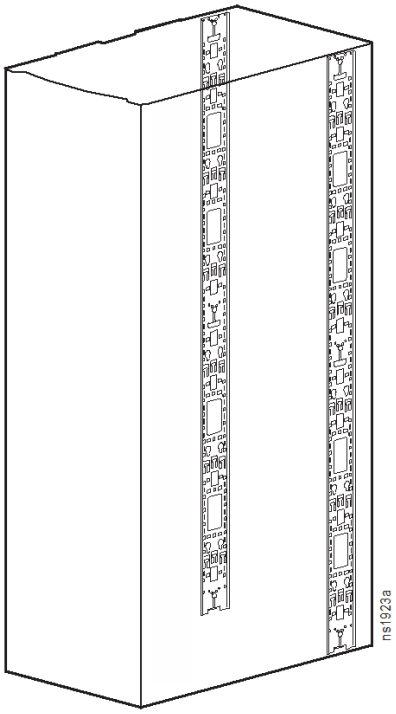

Ajuste de los canales de accesorios

Si se necesita, los canales de accesorios se pueden quitar. Se pueden pedir canales de accesorios verticales de 0U adicionales en la página www.apc.com.

1. Retire los tornillos T25 Torx mientras sostiene los canales de accesorios en su sitio. Cada canal de accesorios tiene tres ubicaciones para tornillos con dos tornillos cada una.

   NOTA: Necesitará aplicar un par de 28-30 in-lb para este paso.

2. Coloque el canal de accesorios en la posición deseada. Asegúrese de que las ubicaciones superior, media e inferior para los tornillos estén alineadas verticalmente.

3. Vuelva a insertar los dos tornillos Torx en cada ubicación para tornillos y apriételos. La posición de los tornillos puede variar.

   NOTA: Necesitará aplicar un par de 28-30 in-lb para este paso.

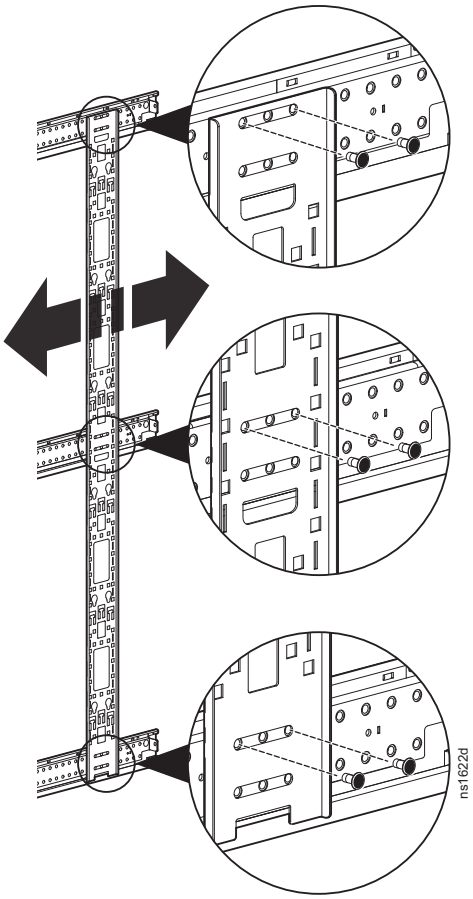

Especificaciones

Dimensiones

	Altura		Anchura		Profundidad		Peso del armario (sin carga)
	1991 mm (78,4 in) 42U	2258 mm (88,9 in) 48U	600 mm (23,6 in)	800 mm (31,5 in)	1200 mm (47,2 in)	1070 mm (42,1)	
AR9300SP	•		•		•		185 kg (407 lb)
AR9307SP		•	•		•		201 kg (444 lb)
AR9387SP		•		•	•		236 kg (520 lb)
AR9180SP	•			•		•	193 kg (425 lb)

Flujo de aire*

	Área abierta de la puerta				Capacidad de flujo de aire		Patrón de perforaciones de la puerta
	Total (frontal)	Total (posterior)	por U (frontal)	por U (posterior)	frontal	posterior	
AR9300SP	5501,02 cm² 852,66 in²	6243,56 cm² 967,75 in²	130,98 cm² 20,30 in²	148,66 cm² 23,04 in²	61%	69%	69%
AR9307SP	6293,19 cm² 975,45 in²	7080,18 cm² 1097,43 in²	131,11 cm² 20,32 in²	147,50 cm² 22,86 in²	61%	69%	69%
AR9387SP	9254,87 cm² 1434,51 in²	10.072,58 cm² 1561,25 in²	192,81 cm² 29,89 in²	209,85 cm² 32,53 in²	90%	98%	69%
AR9180SP	8089,88 cm² 1253,93 in²	8804,66 cm² 1364,73 in²	192,62 cm² 29,86 in²	209,63 cm² 32,49 in²	90%	98%	69%

*En estos cálculos, no se incluye el flujo de aire extra del hueco de la puerta.

Espacio libre para instalación de cables entre la puerta delantera y el riel vertical	AR9300SP, AR9307SP: 61,01 mm (2,40 in) AR9387SP: 67,36 mm (2,65 in) AR9180SP: 65,86 mm (2,59 in)
Peso nominal: carga estática[1]	1928 kg (4250 lb)
Peso nominal: rodando[2]	1588 kg (3500 lb)
Peso nominal: de transporte	1588 kg (3500 lb)
Peso máximo de la instalación	Carga estática + Peso del gabinete
Aprobación de seguridad	cULus – UL 2416

[1] Baje las patas niveladoras si el peso estático es superior a 1588 kg (3500 lb).
[2] El peso nominal rodando es válido únicamente para cuando se hace rodar el armario para colocarlo en posición.

Garantía limitada de fábrica

La garantía limitada proporcionada por Schneider Electric en esta declaración de garantía limitada de fábrica es aplicable sólo a los productos adquiridos para uso comercial o industrial en el curso ordinario de su actividad.

Condiciones de la garantía

Schneider Electric garantiza que sus productos están libres de defectos en los materiales y la mano de obra durante un periodo de cinco años (dos años en Japón) a partir de la fecha de compra. Su obligación, en virtud de la presente garantía, se limita a la reparación o sustitución, a su libre elección, de los productos defectuosos. Esta garantía no es aplicable a equipos que hayan sido dañados por accidentes, negligencia o uso indebido, o que hayan sido alterados o modificados de cualquier forma. La reparación o sustitución de un producto o parte del mismo defectuoso no amplía el período de garantía original. Cualquier pieza provista bajo esta garantía puede ser nueva o reelaborada en fábrica.

Garantía intransferible

Esta garantía es válida únicamente para el comprador original, que debe haber registrado correctamente el producto. El producto puede registrarse en **www.schneider-electric.com**.

Exclusiones

En virtud de la presente garantía, Schneider Electric no se responsabiliza si, de la comprobación y el examen efectuados por Schneider Electric, se desprende la inexistencia del supuesto defecto o que el mismo es consecuencia de uso indebido, negligencia, o comprobación o instalación incorrectas por parte del usuario final o de cualquier tercero. Schneider Electric tampoco se responsabiliza, en virtud de la presente garantía, de intentos de reparación o modificación efectuados sin permiso, conexiones o voltajes eléctricos erróneos o inadecuados, condiciones de utilización in situ inapropiadas, ambiente corrosivo, reparación, instalación o puesta en marcha por personal que no haya designado Schneider Electric, cambio en la ubicación o en el uso operativo, exposición a los elementos, actos de fuerza mayor, incendio, sustracción, o instalación contraria a las recomendaciones o especificaciones de Schneider Electric, o en cualquier caso si el número de serie de Schneider Electric se ha alterado, borrado o quitado, o por cualquier otra causa que rebase las utilizaciones previstas del producto.

NO EXISTEN OTRAS GARANTÍAS EXPLÍCITAS O IMPLÍCITAS, POR IMPERATIVO LEGAL O CUALQUIER OTRA CAUSA, DE NINGÚN PRODUCTO VENDIDO, MANTENIDO, REPARADO O SUMINISTRADO AL AMPARO DEL PRESENTE ACUERDO O EN RELACIÓN CON EL MISMO. SCHNEIDER ELECTRIC RENUNCIA A TODA GARANTÍA IMPLÍCITA DE COMERCIABILIDAD, SATISFACCIÓN E IDONEIDAD PARA UN FIN DETERMINADO. LAS GARANTÍAS EXPLÍCITAS DE SCHNEIDER ELECTRIC NO SE PUEDEN AMPLIAR, REDUCIR O VERSE INFLUIDAS POR LOS CONSEJOS O SERVICIOS TÉCNICOS O DE OTRO TIPO OFRECIDOS POR SCHNEIDER ELECTRIC EN RELACIÓN CON LOS PRODUCTOS, Y DE ELLAS NO SURGIRÁ NINGUNA OBLIGACIÓN NI RESPONSABILIDAD. LAS GARANTÍAS Y RECURSOS PRECEDENTES TIENEN CARÁCTER EXCLUSIVO Y PREVALECEN SOBRE TODAS LAS DEMÁS GARANTÍAS Y RECURSOS. LAS GARANTÍAS ANTES MENCIONADAS CONSTITUYEN LA ÚNICA RESPONSABILIDAD ASUMIDA POR SCHNEIDER ELECTRIC Y EL ÚNICO RECURSO DE QUE DISPONE EL COMPRADOR, EN CASO DE INCUMPLIMIENTO DE DICHAS GARANTÍAS. LAS GARANTÍAS DE SCHNEIDER ELECTRIC SE APLICAN ÚNICAMENTE AL COMPRADOR Y NO PODRÁN EXTENDERSE A TERCEROS.

EN NINGÚN CASO SCHNEIDER ELECTRIC, SUS RESPONSABLES, DIRECTORES, ASOCIADOS O EMPLEADOS SERÁN RESPONSABLES DE LOS DAÑOS Y PERJUICIOS INDIRECTOS, ESPECIALES, PUNITIVOS O DERIVADOS DEL USO, REPARACIÓN O INSTALACIÓN DE ESTOS PRODUCTOS, TANTO SI DICHOS DAÑOS Y PERJUICIOS SURGEN BAJO CONTRATO O POR AGRAVIO, INDEPENDIENTEMENTE DE ERRORES, NEGLIGENCIA O ESTRICTA RESPONSABILIDAD Y AUNQUE SE HAYA AVISADO CON ANTERIORIDAD A SCHNEIDER ELECTRIC SOBRE LA POSIBILIDAD DE TALES DAÑOS Y PERJUICIOS. CONCRETAMENTE,SCHNEIDER ELECTRIC NO ASUME RESPONSABILIDAD ALGUNA POR COSTES, COMO LUCRO CESANTE O PÉRDIDA DE INGRESOS,

PÉRDIDA DE EQUIPOS, PÉRDIDA DEL USO DEL EQUIPO, PÉRDIDA DE SOFTWARE, PÉRDIDA DE DATOS, COSTES DE SUSTITUCIONES, RECLAMACIONES DE TERCEROS U OTROS. NINGÚN VENDEDOR, EMPLEADO O AGENTE DE SCHNEIDER ELECTRIC TIENE PERMISO PARA AMPLIAR O VARIAR LAS ESTIPULACIONES DE LA PRESENTE GARANTÍA. CUALQUIER POSIBLE MODIFICACIÓN DE LOS TÉRMINOS DE LA GARANTÍA SÓLO PODRÁ EFECTUARSE POR ESCRITO Y DEBERÁ IR FIRMADA POR UN ALTO DIRECTIVO Y POR EL DEPARTAMENTO JURÍDICO DE SCHNEIDER ELECTRIC.

Reclamaciones de la garantía

Los clientes que tengan consultas relativas a las reclamaciones de la garantía pueden acceder a la red mundial de atención al cliente de Schneider Electric en **www.schneider-electric.com**. Seleccione su país en el menú desplegable. En la pestaña Support (Asistencia), situada en la parte superior de la página Web, encontrará información de contacto del servicio de atención al cliente en su región.

Servicio Mundial de Atención al Cliente

Se dispone de servicio de asistencia al cliente para este o cualquier otro producto en **www.schneider-electric.com**.

© 2017 Schneider Electric. Todos los derechos reservados. Schneider Electric y NetShelter son marcas comerciales propiedad de Schneider Electric Industries S.A.S. o sus empresas asociadas. Todas las demás marcas comerciales son propiedad de sus respectivos propietarios.

990-5893-009 **8/2017**