brother

D02221001

RJ-3230B
RJ-3250WB

https://support.brother.com/g/d/f5fa

Quick Setup Guide / Installationsanleitung / Guide d'installation rapide / Installatiehandleiding / Guida di installazione rapida / Guía de configuración rápida / Guia de Instalação Rápida / Hurtig installationsvejledning / Snabbguide / Hurtigstartguide / Pika-asennusopas / セットアップガイド

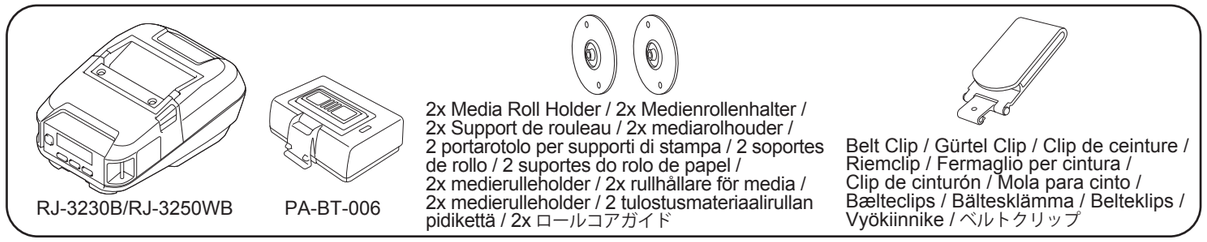

1

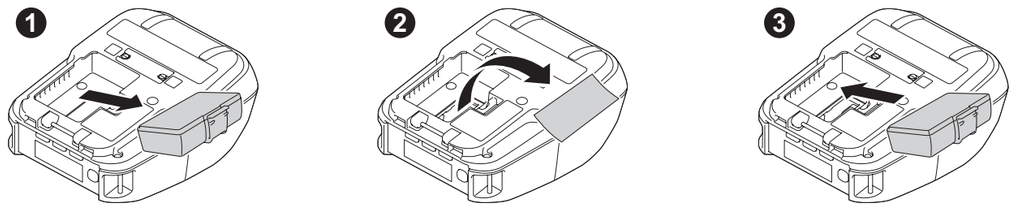

2

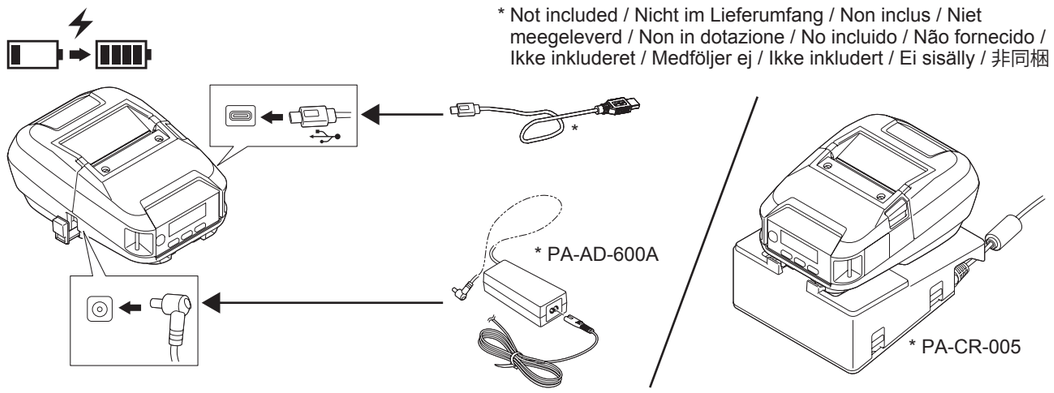

3

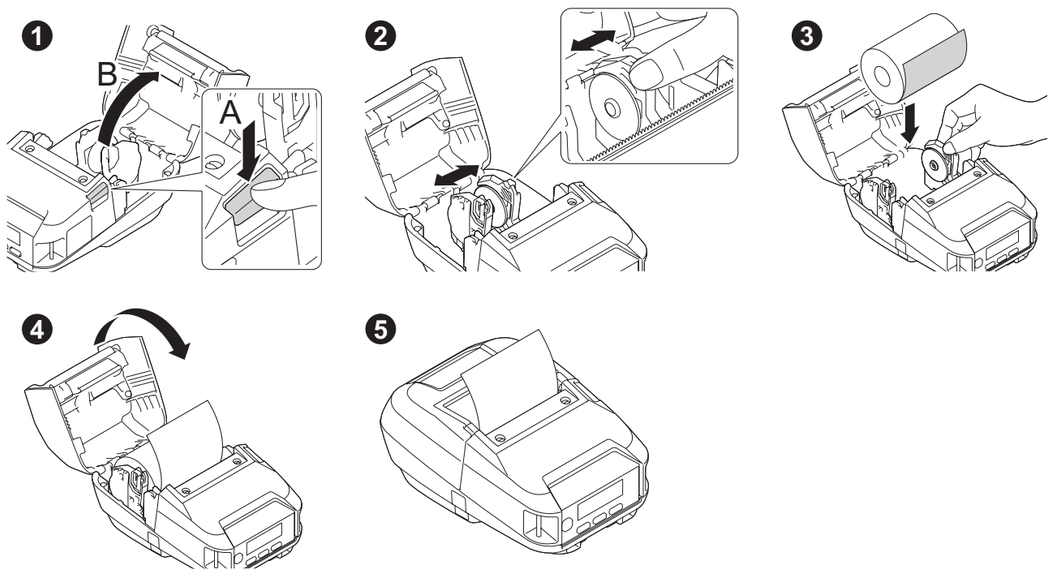

4

■ Windows - USB

- Install the driver.
- Installieren Sie den Treiber.
- Installez le pilote.
- Installeer het stuurprogramma.
- Installare il driver.
- Instale el controlador.
- Instale o controlador.
- Installer driveren.
- Installera drivrutinen.
- Installer driveren.
- Asenna ohjain.
- ドライバーをインストールしてください。

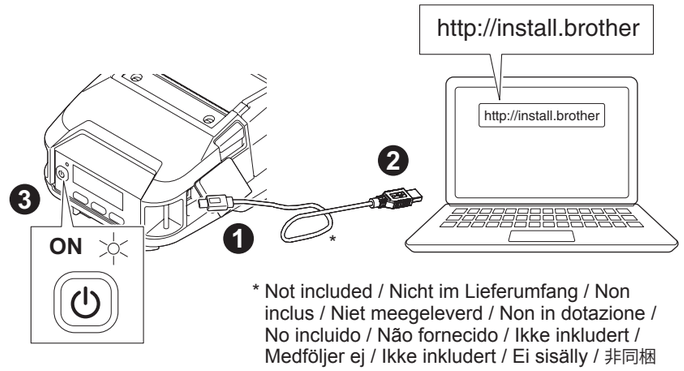

■ Mobile - Bluetooth

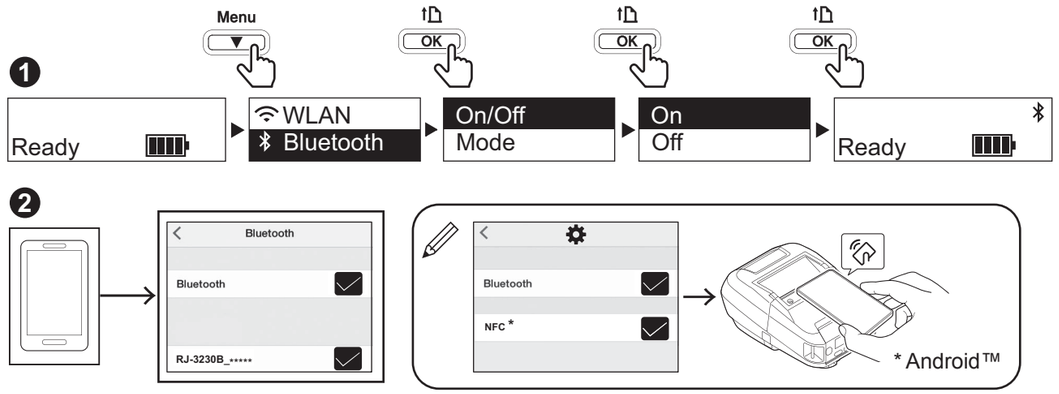

■ Mobile - Wi-Fi **RJ-3250WB**

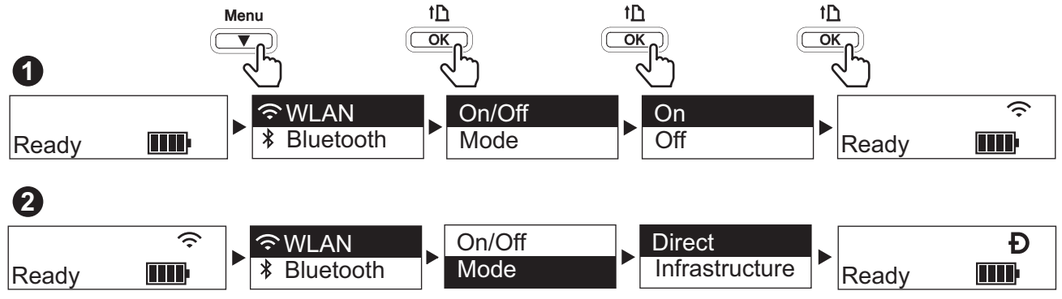

❸

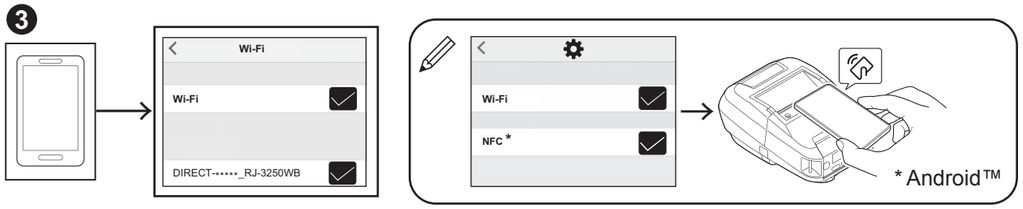

- Password: 325 *****
  ***** is the last five digits of the serial number located on the printer's base.
- Kennwort: 325 *****
  ***** steht für die letzten fünf Ziffern der Seriennummer, die sich auf der Unterseite des Druckers befindet.
- Mot de passe : 325 *****
  ***** correspond aux cinq derniers chiffres du numéro de série situé sur la base de l'imprimante.
- Wachtwoord: 325 *****
  ***** staat voor de laatste vijf cijfers van het serienummer. U vindt het serienummer aan de onderkant van de printer.
- Password: 325 *****
  "*****" indica le ultime cinque cifre del numero di serie riportato sulla base della stampante.
- Contraseña: 325 *****
  ***** son los últimos cinco dígitos del número de serie, que encontrará en la base de la impresora.
- Palavra-passe: 325 *****
  ***** representa os últimos cinco algarismos do número de série, situado na base da impressora.
- Adgangskode: 325 *****
  ***** er de sidste fem cifre i serienummeret, som er placeret i bunden af printeren.
- Lösenord: 325 *****
  ***** är de sista fem siffrorna i serienumret som finns på skrivarens bas.
- Passord: 325 *****
  ***** er de fem siste sifrene i serienummeret på skriverens base.
- Salasana: 325 *****
  ***** on sarjanumeron viimeiset viisi numeroa, jotka sijaitsevat tulostimen pohjassa.
- パスワード :325 *****
  「*****」は、プリンター底面にある製品シリアル番号の下 5 桁です。

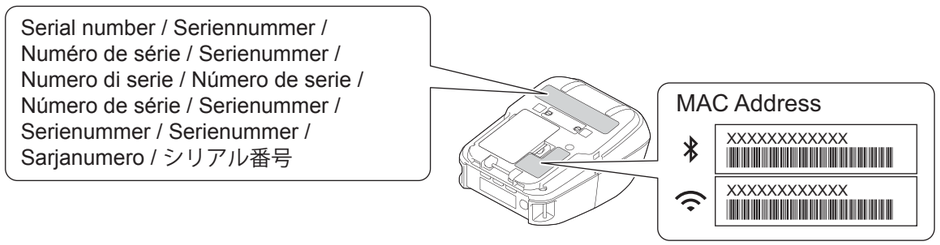

5

- Print the printer information.
- Druckerinformationen drucken
- Imprimez les informations de l'imprimante.
- Druk de printerinstellingen af.
- Stampare le informazioni sulla stampante.
- Impresión de la información de la impresora.
- Imprima as informações da impressora.
- Udskriv printeroplysningerne.
- Skriv ut skrivarinformationen.
- Skriv ut skriverinformasjonen.
- Tulosta tulostimen tiedot.
- 本体設定情報の印刷

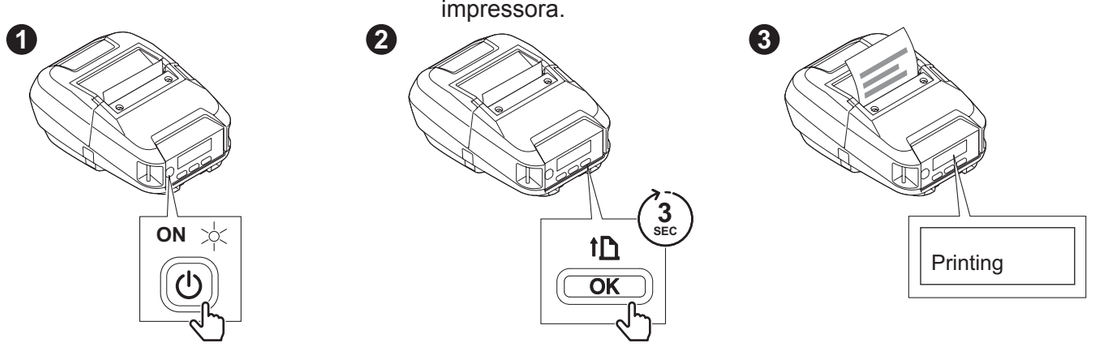

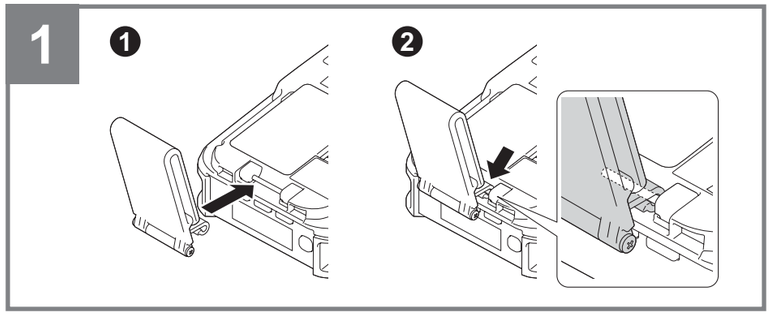

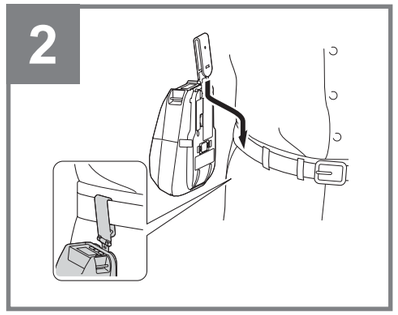

English
- For detailed operation instructions, information about using your printer over a network, and to learn how to replace and use the Media Roll Holder, see the *User's Guide* on the Brother support website at support.brother.com.
- The default value settings may differ depending on your country or region.
- The LCD screens are for illustration purposes only and may differ from the actual screens.

Deutsch
- Eine ausführliche Bedienungsanleitung, Informationen über die Verwendung des Druckers in einem Netzwerk und Anweisungen zum Ersetzen und Verwenden des Medienrollenhalters finden Sie im *Benutzerhandbuch* auf der Brother Support Website unter support.brother.com.
- Die eingestellten Standardwerte können je nach Land oder Region abweichen.
- Die abgebildeten LCD-Bildschirme dienen nur der Veranschaulichung und können von den tatsächlichen Bildschirmdarstellungen abweichen.

Français
- Pour des instructions d'utilisation détaillée, des informations sur l'utilisation de votre imprimante via un réseau, et pour savoir comment remplacer et utiliser le support de rouleau, consultez le *Guide de l'utilisateur* sur le Site internet Brother support à l'adresse support.brother.com.
- Les paramètres de valeur par défaut peuvent varier en fonction du pays ou de la région.
- Les écrans LCD sont présentés à titre d'illustration seulement et peuvent différer des écrans actuels.

Nederlands
- Voor gedetailleerde bedieningsinstructies, informatie over het gebruik van de printer via een netwerk en over het vervangen en gebruiken van de mediarolhouder, raadpleegt u de *Gebruikershandleiding* op de Brother support website via support.brother.com.
- De standaardwaarden van de instellingen zijn mogelijk anders, afhankelijk van uw land of regio.
- De LCD-schermen zijn alleen bedoeld voor illustratieve doeleinden en kunnen afwijken van de werkelijke schermen.

Italiano
- Per istruzioni dettagliate sul funzionamento, informazioni sull'utilizzo della stampante all'interno di una rete e per scoprire come sostituire e utilizzare il portarotolo per supporti di stampa, vedere la *Guida dell'utente* nel sito web di supporto Brother all'indirizzo support.brother.com.
- Le impostazioni dei valori predefiniti potrebbero variare in base al proprio Paese o area geografica.
- Le schermate LCD mostrate sono solo a scopo illustrativo e potrebbero variare dalle schermate effettive.

Español
- Si desea instrucciones de funcionamiento detalladas, información sobre cómo usar la impresora a través de una red y sobre cómo sustituir y usar el soporte del rollo, consulte la *Guía del usuario* en el Brother support web en support.brother.com.
- La configuración del valor predeterminado puede diferir dependiendo de su país o región.
- Las pantallas LCD se proporcionan con fines meramente ilustrativos y pueden diferir de las pantallas reales.

Português
- Para obter instruções detalhadas de funcionamento, informações sobre a utilização da impressora numa rede e para saber como substituir e utilizar o suporte do rolo de papel, consulte o *Manual do Utilizador* no Brother support website em support.brother.com.
- As predefinições podem variar em função do seu país ou região.
- As imagens do visor LCD são apenas para fins ilustrativos e podem diferir das imagens reais.

Dansk
- Du kan finde detaljerede instruktioner for betjeningen, oplysning om brug af din printer via et netværk og om, hvordan du udskifter og bruger medierulleholderen, i *brugsanvisningen* på Brother support-websiden på support.brother.com.
- Standardværdiindstillingerne kan variere afhængigt af dit land eller område.
- Displayskærmene er kun til illustration og kan afvige fra de faktiske skærme.

Svenska
- Ytterligare instruktioner om användning, information om att använda skrivaren i ett nätverk och om att ersätta och använda rullhållaren för media finns i *Bruksanvisning* på Brother support webbsida på support.brother.com.
- Inställningarna för standardvärde kan variera beroende på ditt land eller din region.
- LCD-skärmarna visas endast i illustrerande syfte och kan skilja sig från de faktiska skärmarna.

Norsk
- For detaljerte bruksanvisninger, informasjon om hvordan du bruker skriveren over et nettverk, og for å finne ut hvordan du bytter ut og bruker medierulleholderen, kan du se *brukermanualen* på Brother-supportnettstedet på support.brother.com.
- Innstillingene av standardverdien kan variere fra land og region.
- LCD-skjermene er bare for illustrasjonsformål og kan avvike fra de faktiske skjermene.

Suomi
- Yksityiskohtaiset käyttöohjeet, tietoja tulostimen käytöstä verkossa sekä tulostusmateriaalirullan pidikkeen vaihtamis- ja käyttöohjeet löytyvät *Käyttöoppaasta*, joka on nähtävissä Brother-tukisivustossa osoitteessa support.brother.com.
- Oletusasetukset voivat vaihdella maan tai alueen mukaan.
- Nestekidenäytön kuvat on tarkoitettu vain havainnollistamiseen. Ne eivät välttämättä ole täsmälleen samanlaisia kuin oikeat näyttönäkymät.

日本語
- 有線または無線ネットワーク設定およびその他詳細情報については、ブラザーサポートサイト (support.brother.com) の「ユーザーズガイド」をご参照ください。
- ロールコアガイドの交換方法および使用方法は「ユーザーズガイド」をご参照ください。
- 国や地域によって設定の初期値が異なる場合があります。
- 液晶ディスプレーのイラストは説明のみを目的としており、実際の画面とは異なる場合があります。